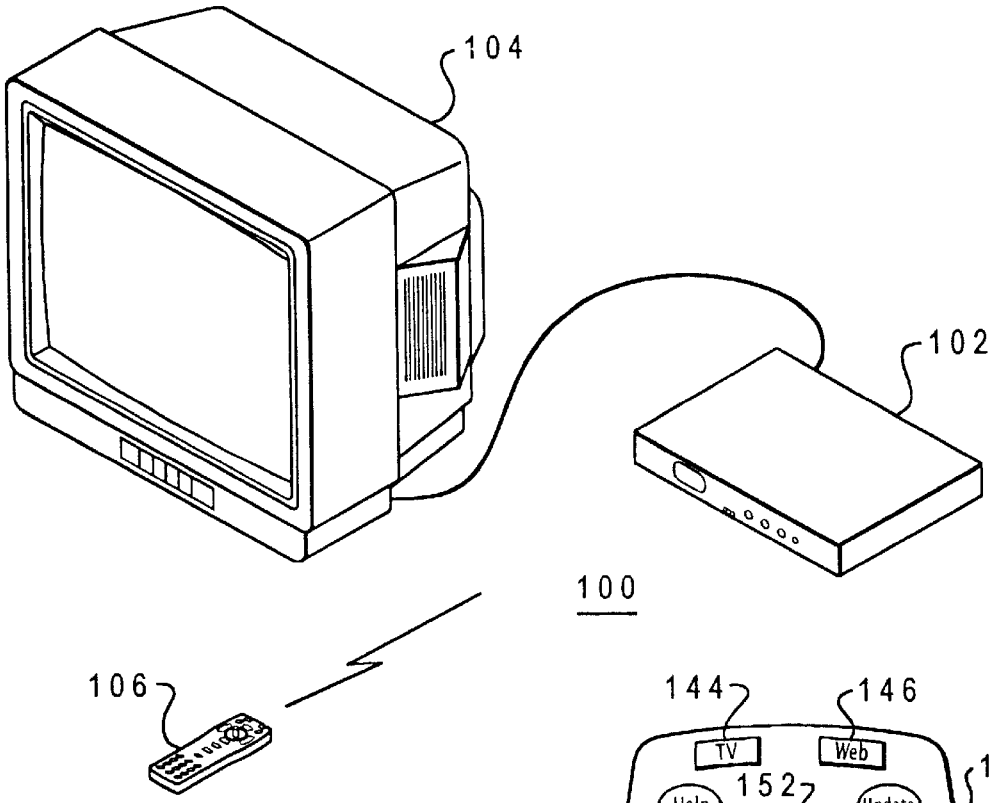
104
102
100
106

Fig. 1A

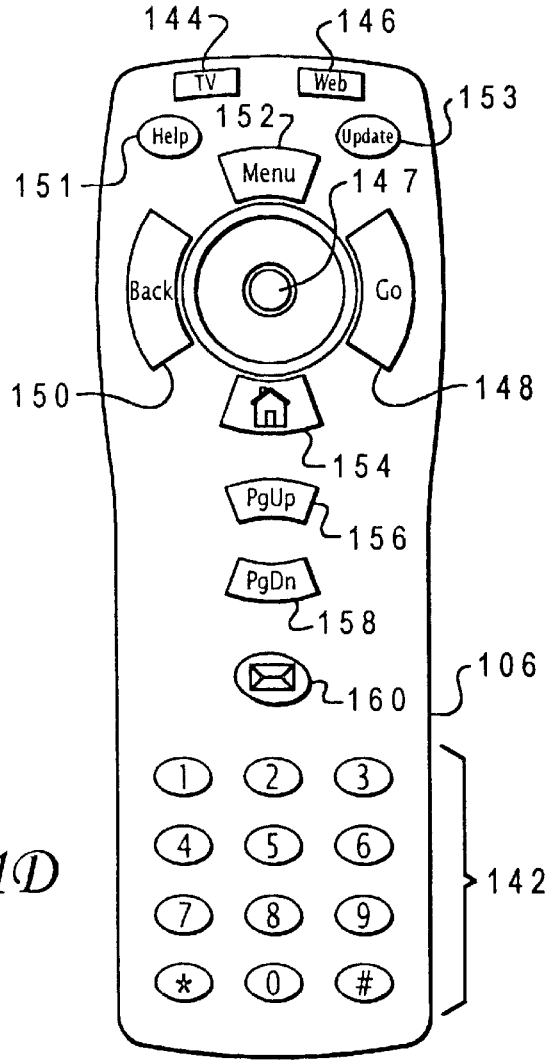
144
146
TV
Web
153
152
Help
Update
151
Menu
147
Back
Go
150
148
154
PgUp
156
PgDn
158
106
160
1
2
3
4
5
6
7
8
9
*
0
#
142

Fig. 1D