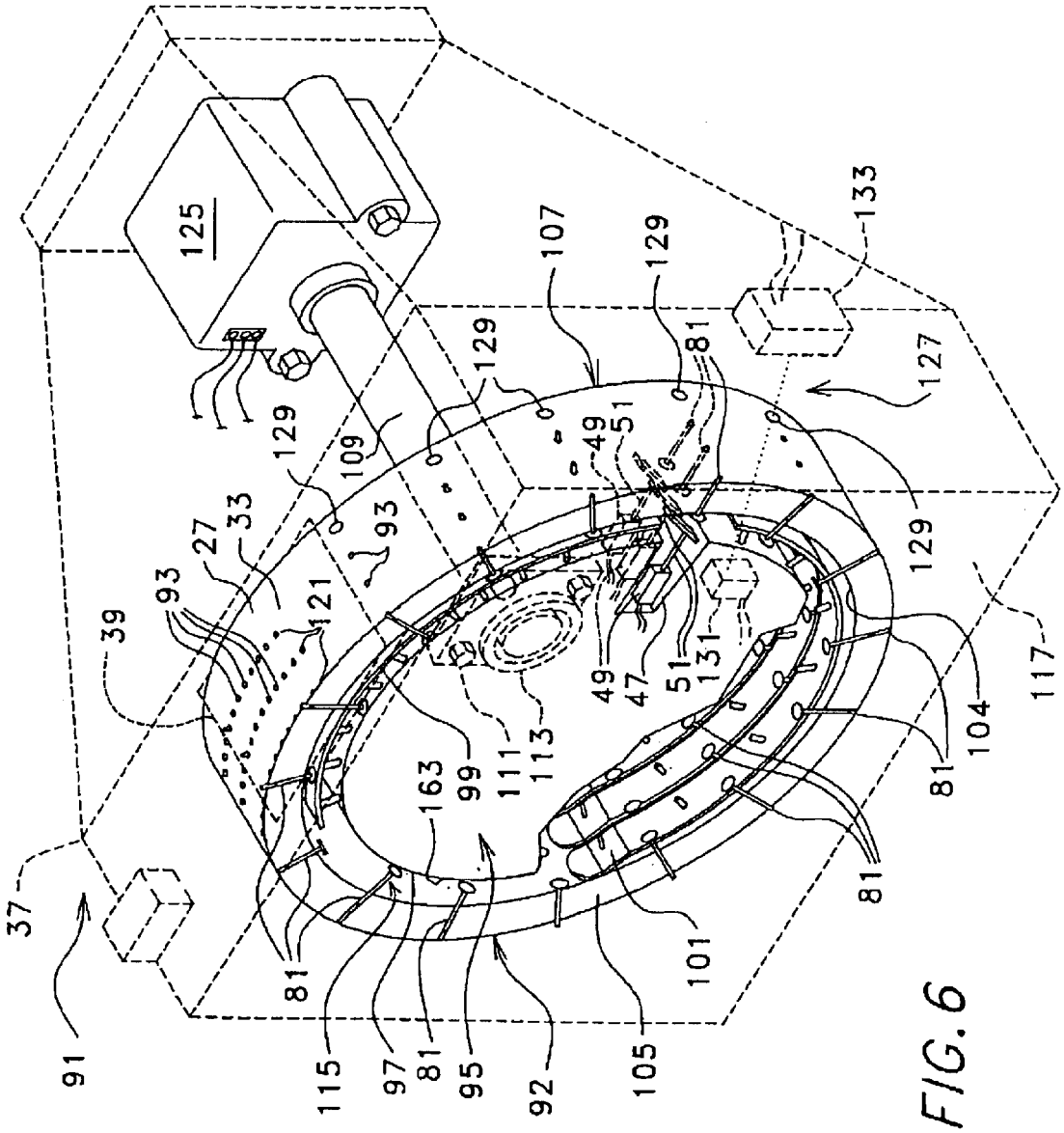
125
107
129
133
127
81
49
51
109
93
27
33
121
39
131
47
117
104
111
113
99
163
37
91
115
97
95
92
105
101

FIG. 6