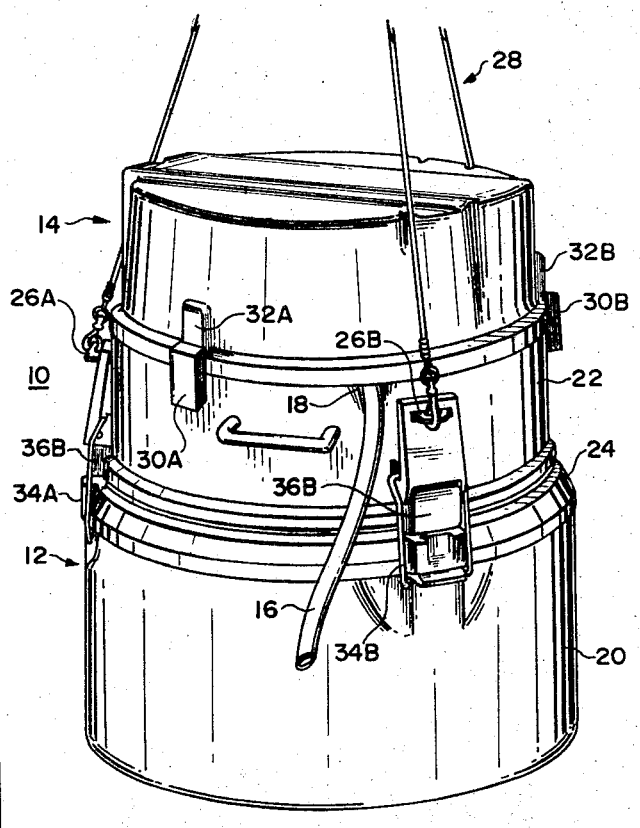
28
14
32B
30B
26A
32A
26B
10
22
18
36B
30A
24
34A
36B
12
16
34B
20

FIG. 1

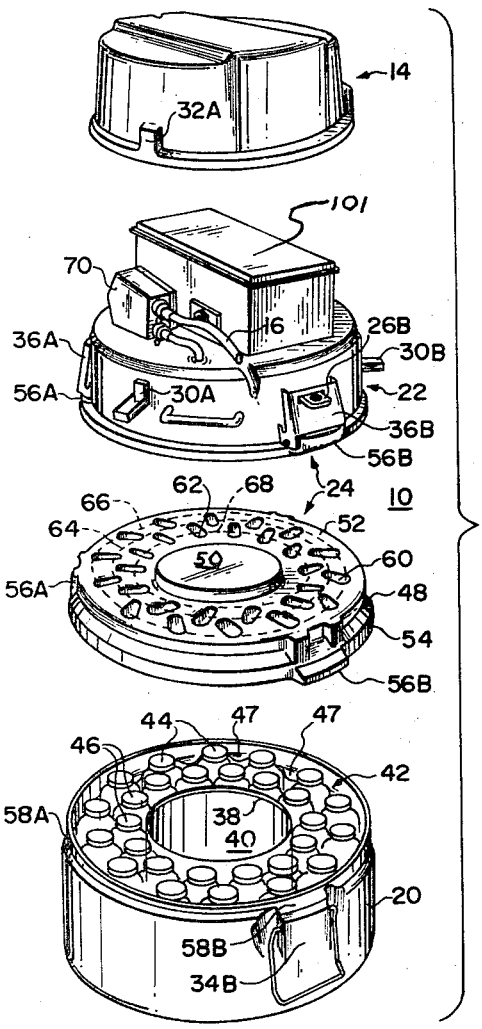
14
32A
101
70
16
26B
36A
30B
56A
30A
22
36B
56B
24
10
62
68
66
52
64
50
60
56A
48
54
56B
44
47
47
46
42
58A
38
40
20
58B
34B

FIG. 2