FIG. 12

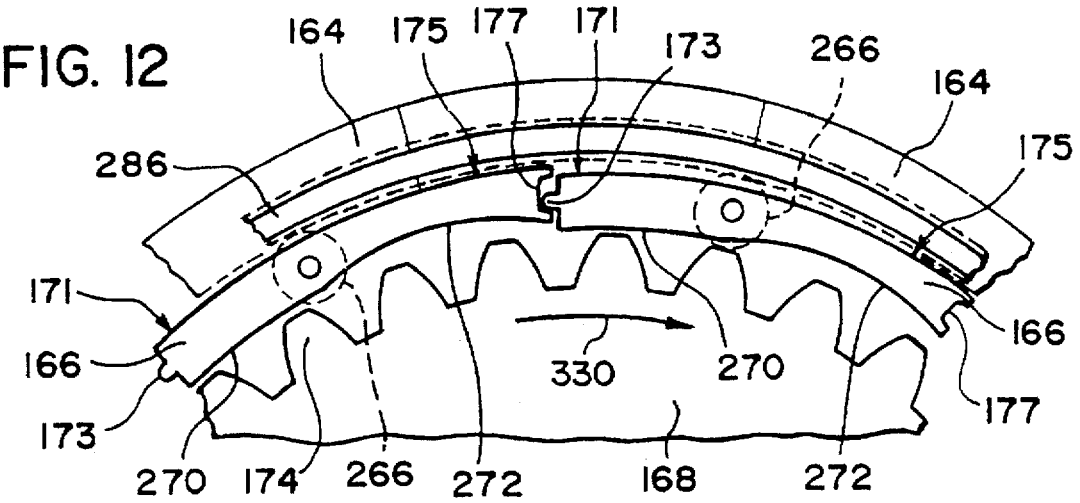

FIG. 13

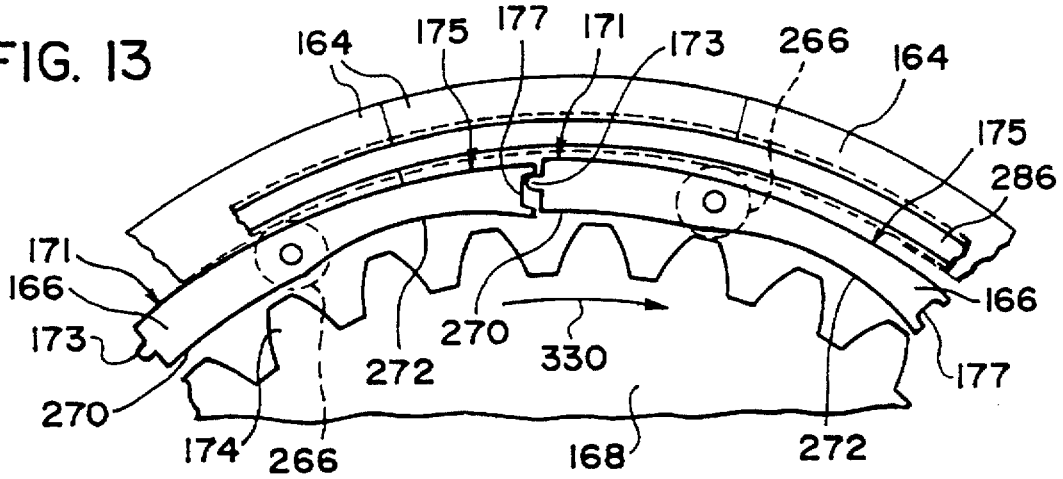

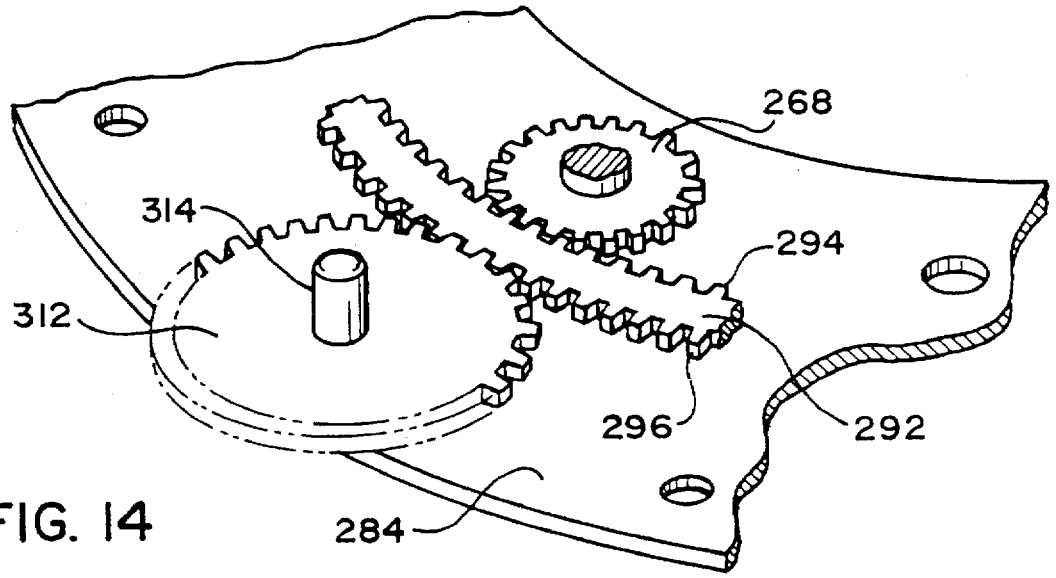

FIG. 14