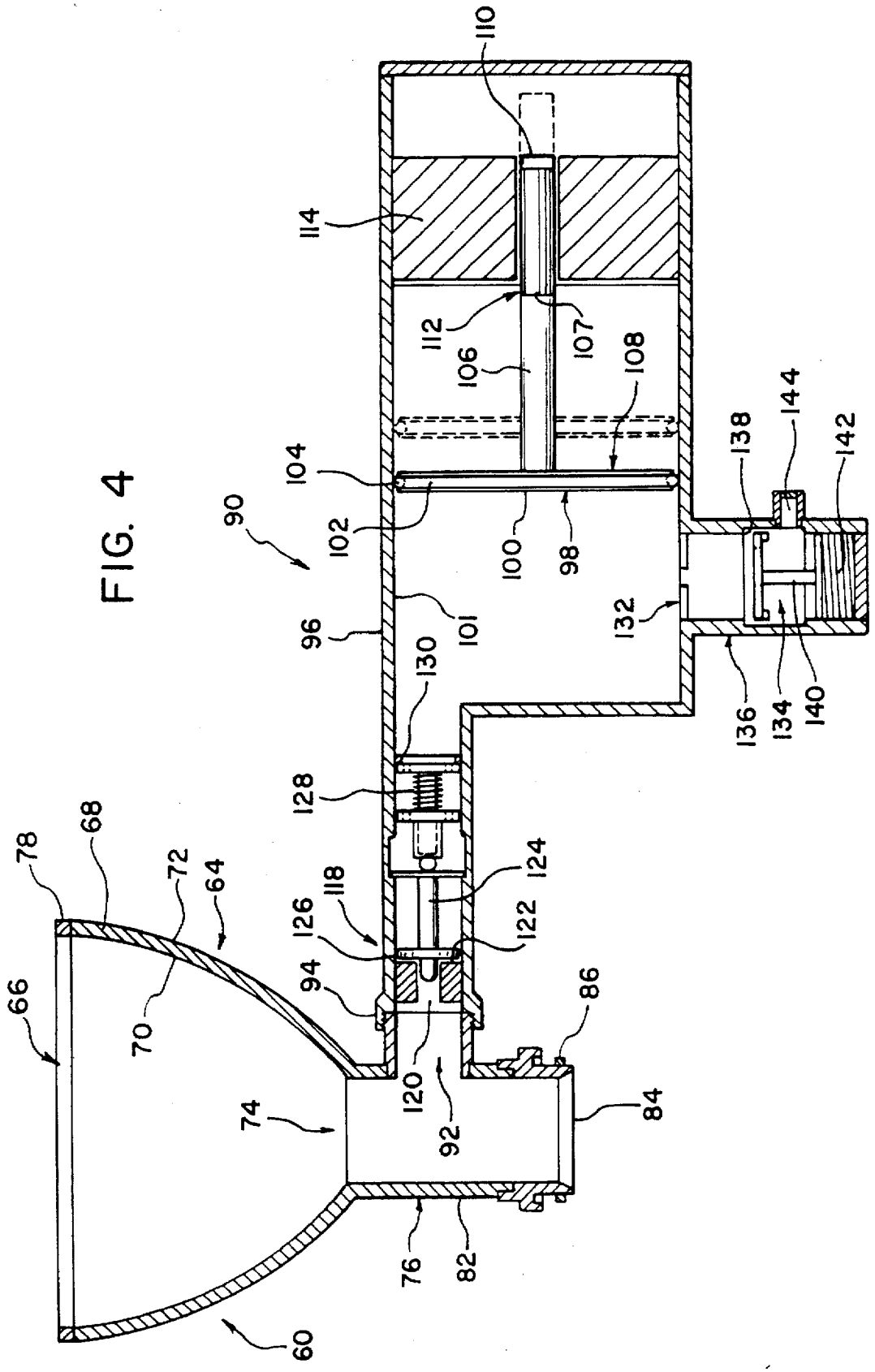
110
114
112
107
106
108
104
102
100
98
90
96
101
132
138
144
142
136
134
140
130
128
124
118
126
122
94
86
120
92
84
78
68
72
64
66
70
74
76
82
60

FIG. 4