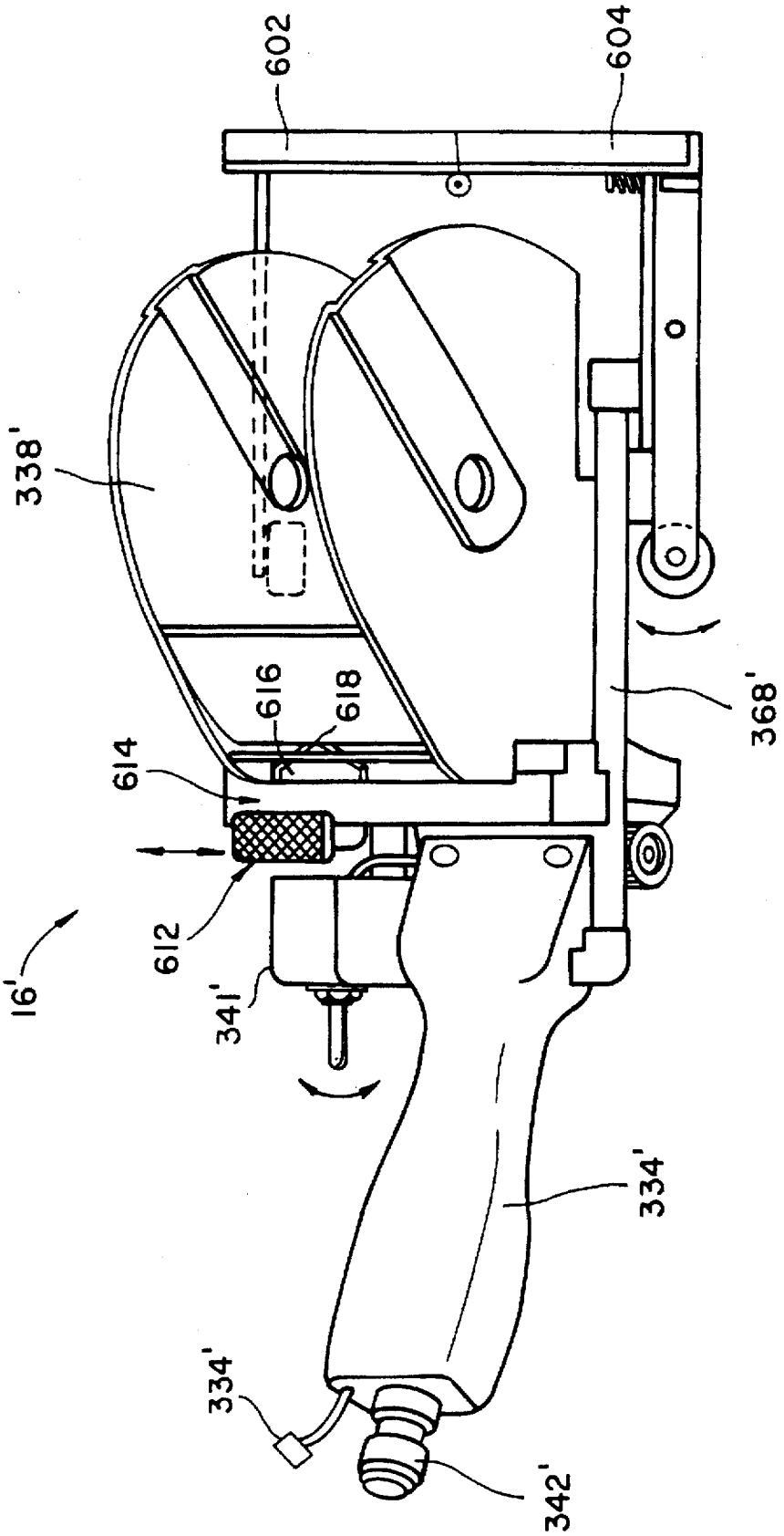

FIG. 21