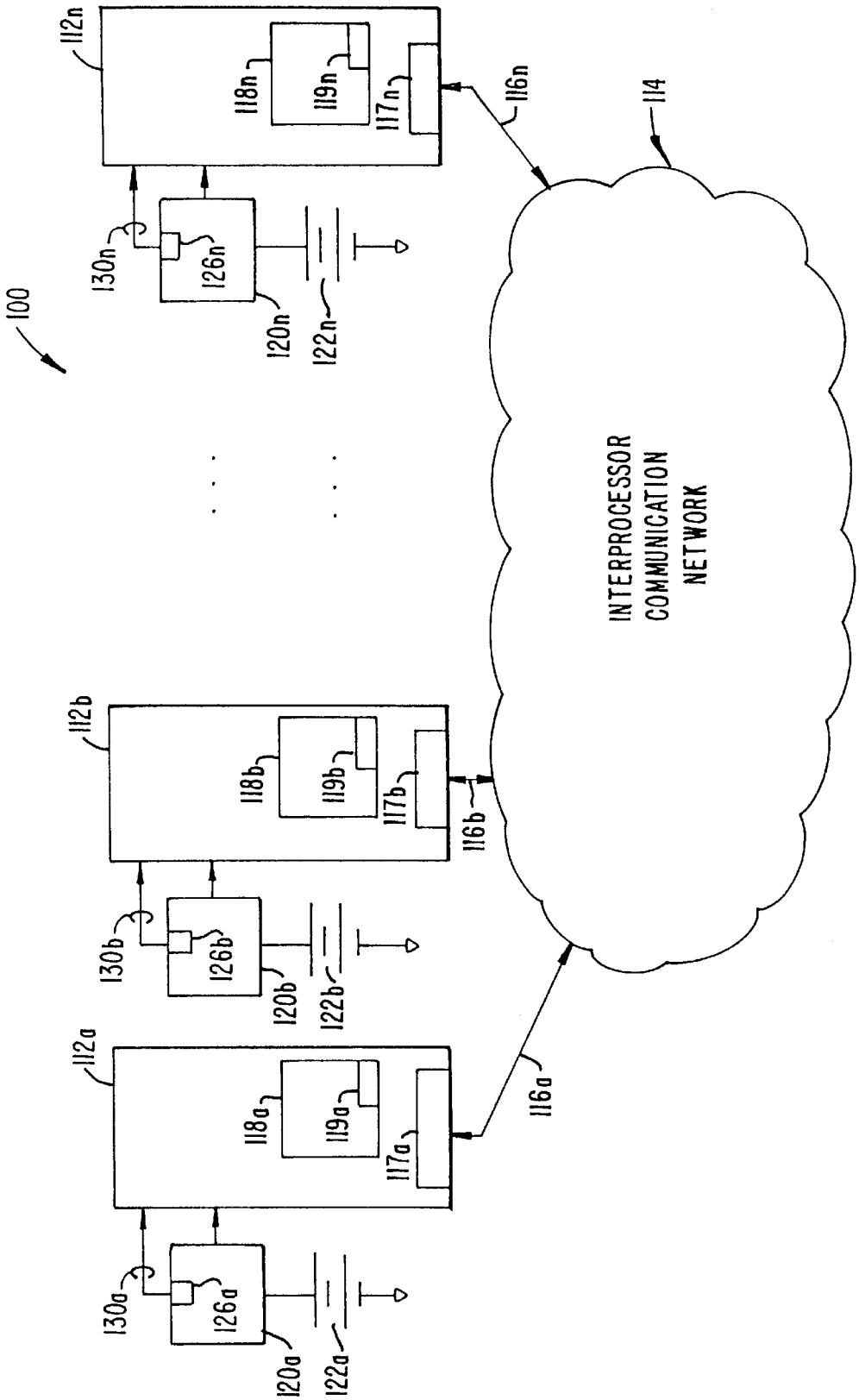
100
112n
118n
119n
117n
116n
114
130n
126n
120n
122n
INTERPROCESSOR
COMMUNICATION
NETWORK
112b
118b
119b
117b
116b
130b
126b
120b
122b
112a
118a
119a
117a
116a
130a
126a
120a
122a

FIG. 1.