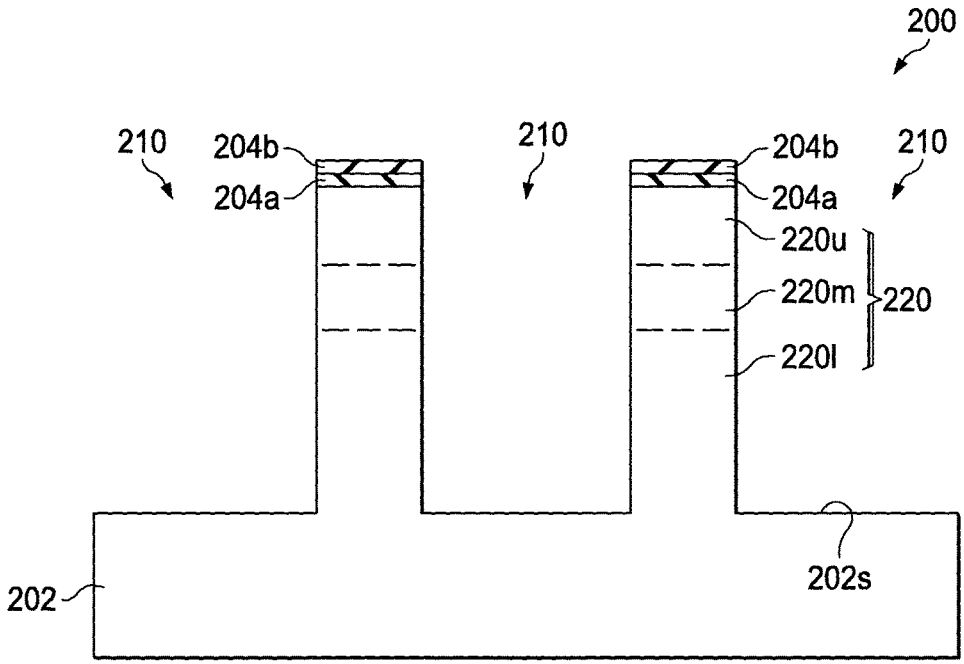
200
210
204b
204a
210
204b
204a
210
220u
220m
220
220l
202
202s

FIG. 4

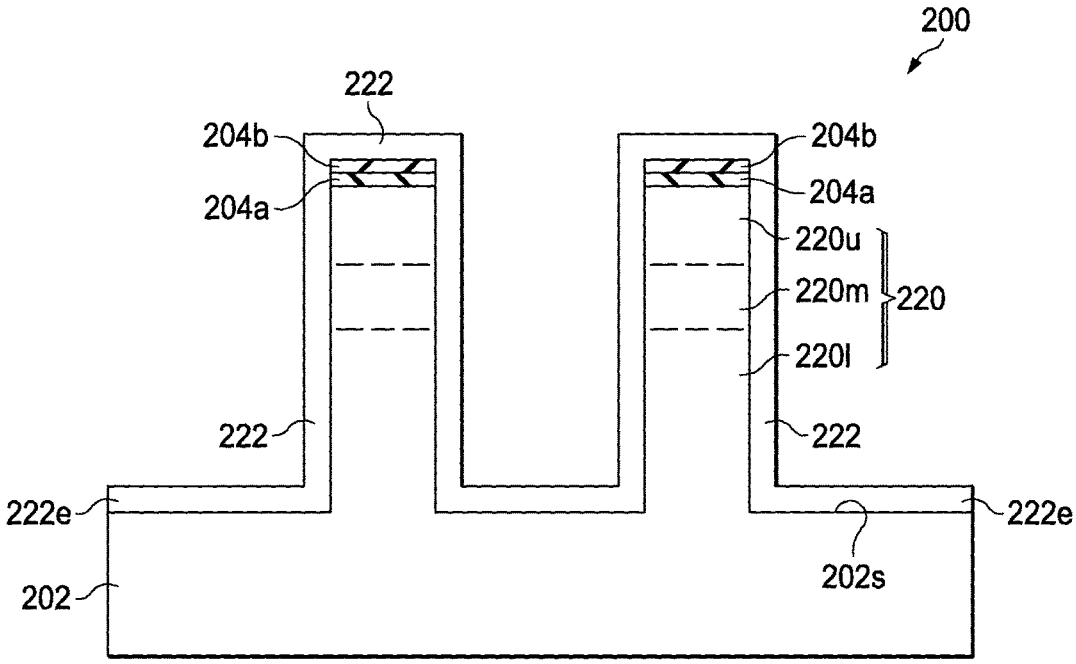
200
222
204b
204a
204b
204a
220u
220m
220
220l
222
222
222e
222e
202
202s

FIG. 5