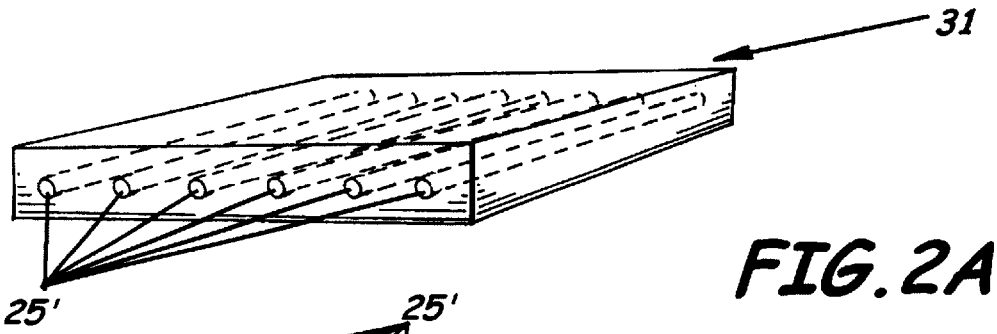

FIG. 2A.

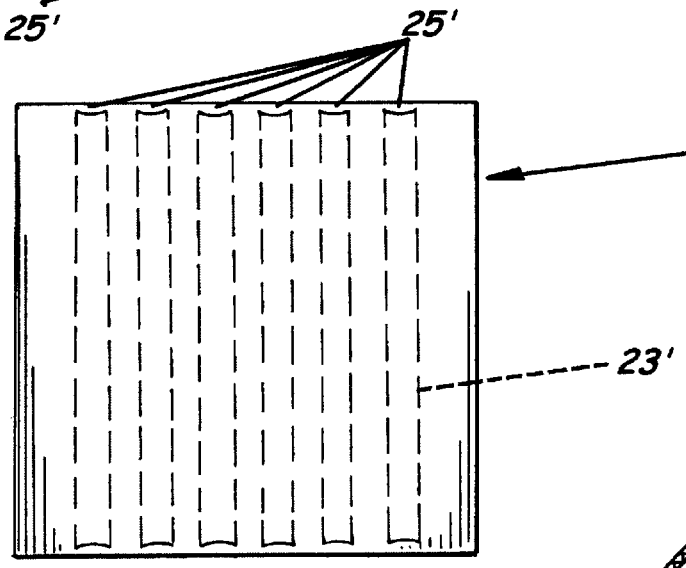

FIG. 2B.

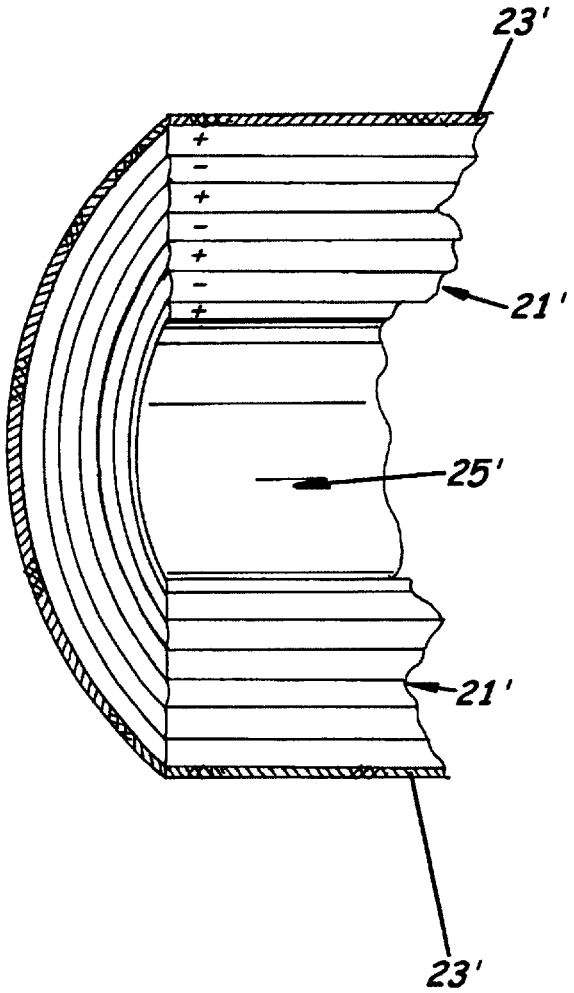

FIG. 2C.