FIG. 1.

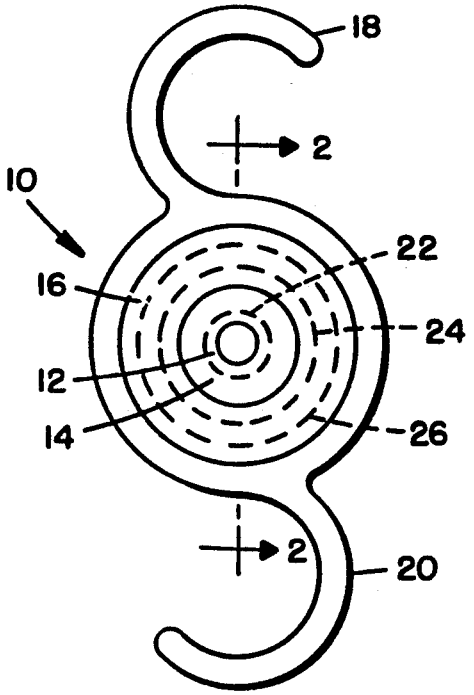


FIG. 3.

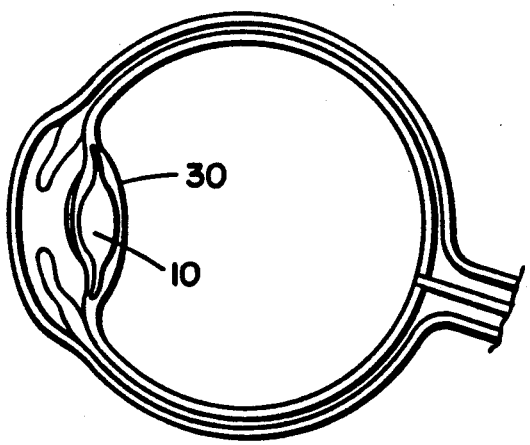


FIG. 2.

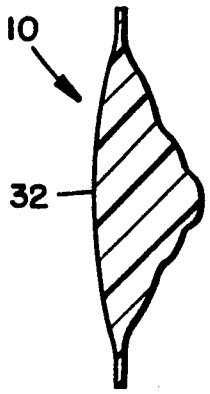

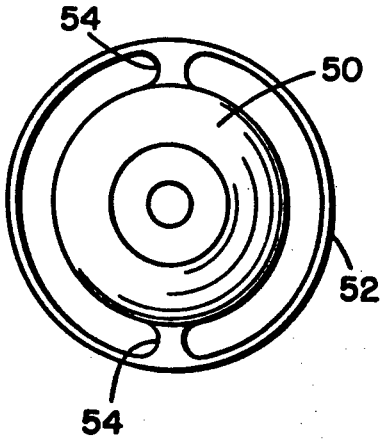
FIG. 4.