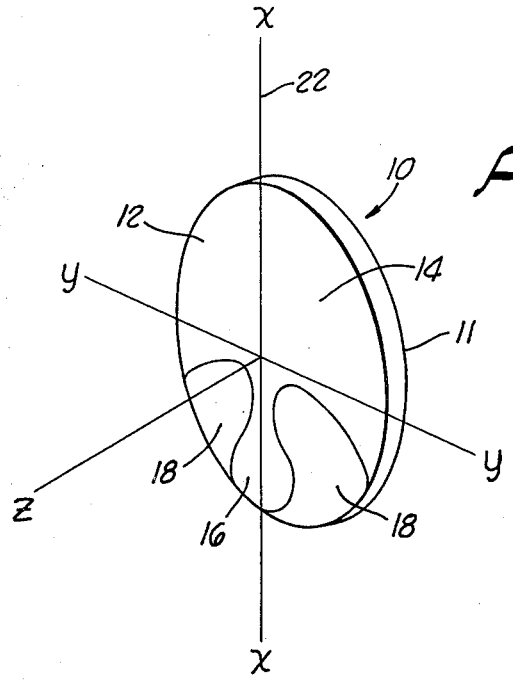

FIG. 1.

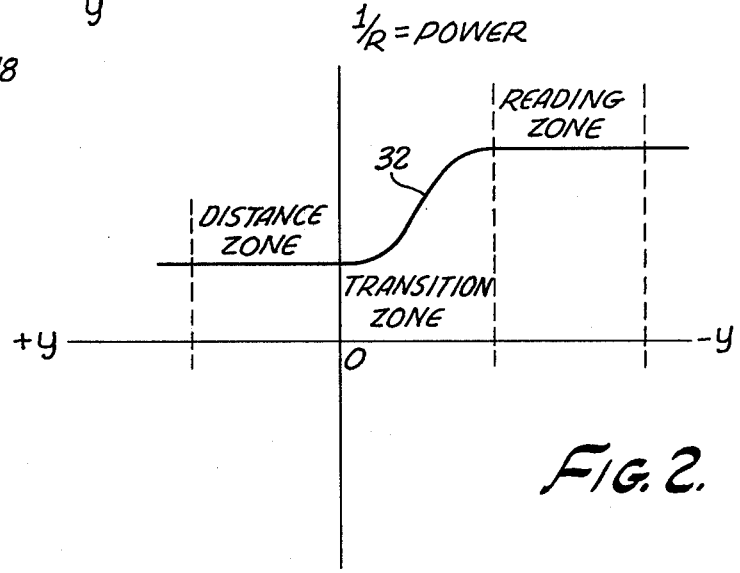

FIG. 2.

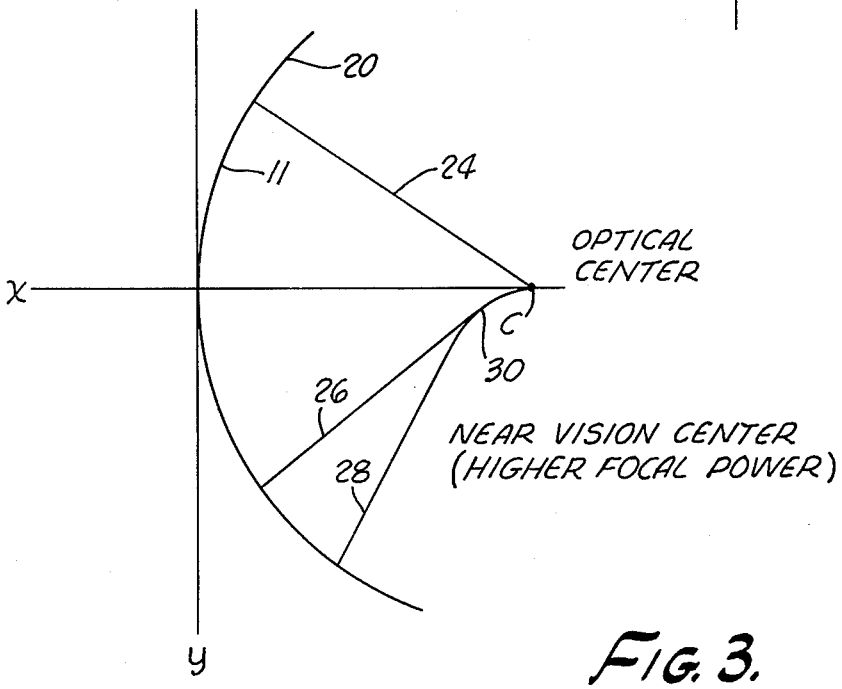

FIG. 3.