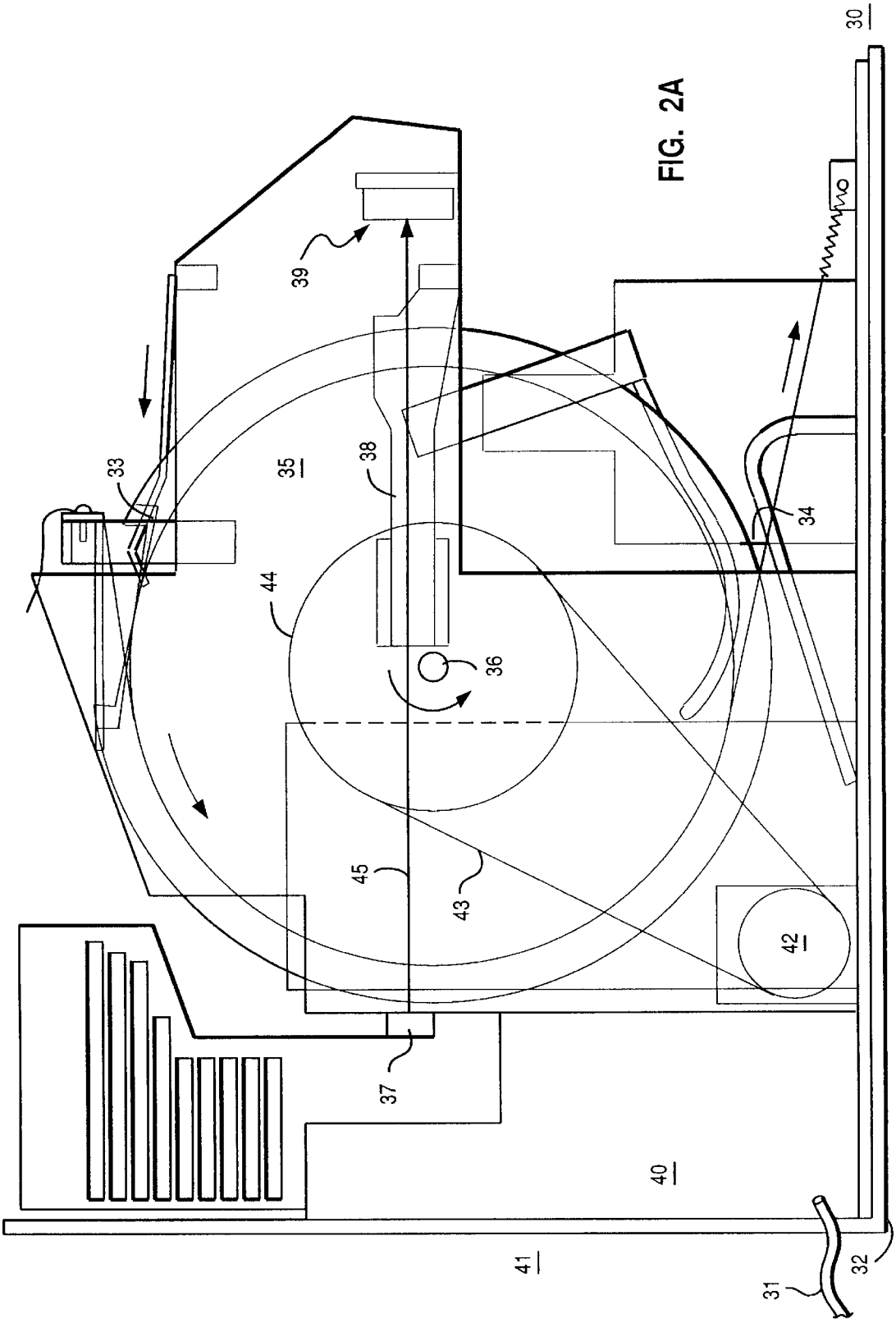

FIG. 2A