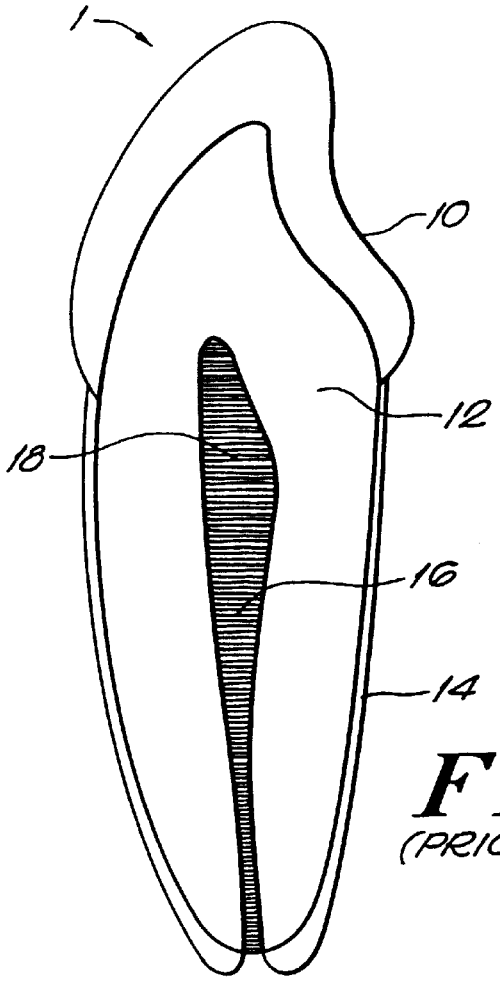

FIG. 1
(PRIOR ART)

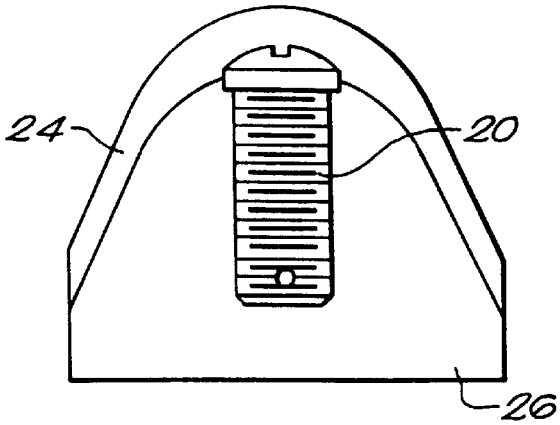

FIG. 2A

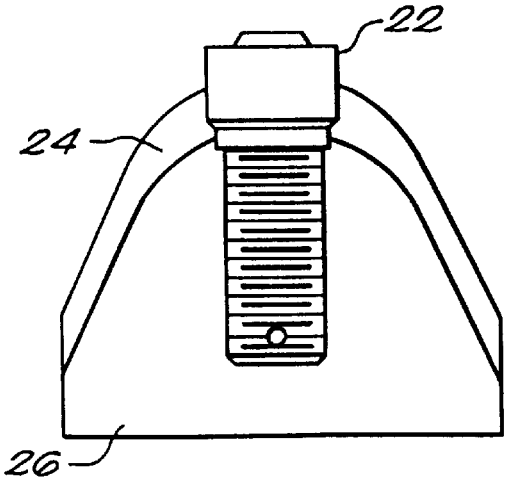

FIG. 2B