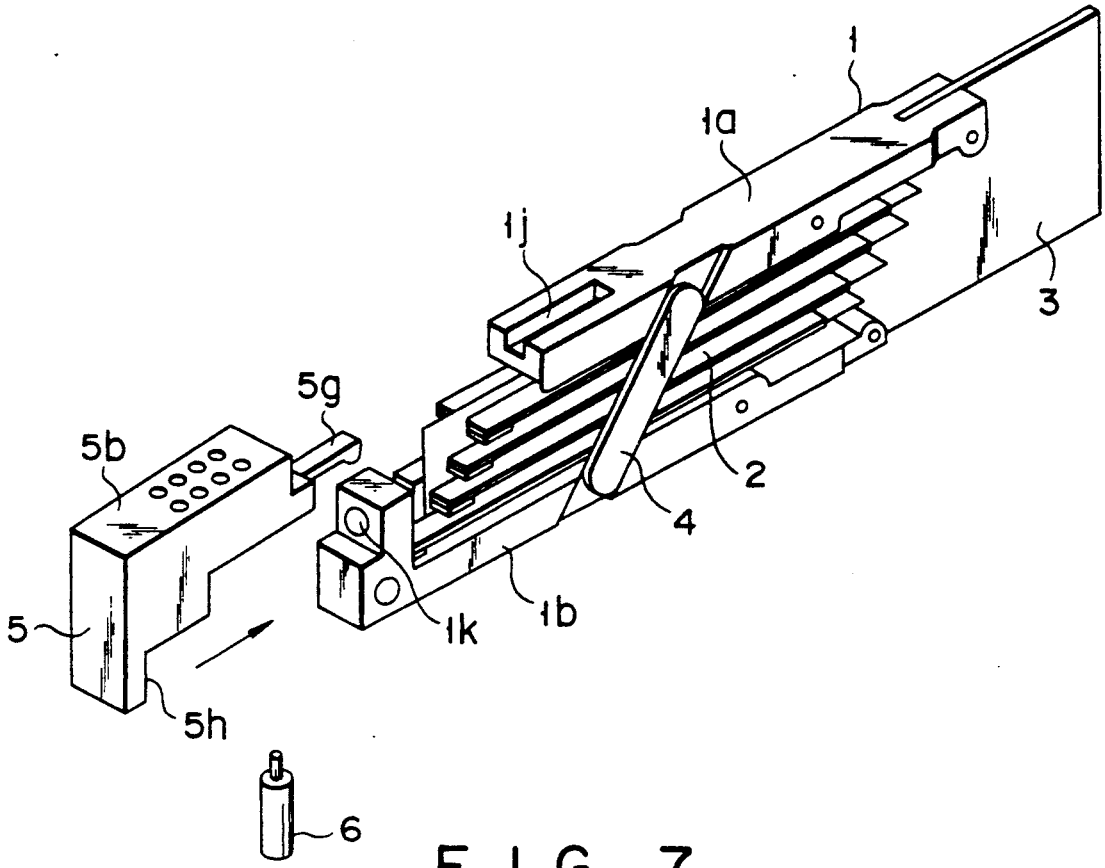

F I G. 7

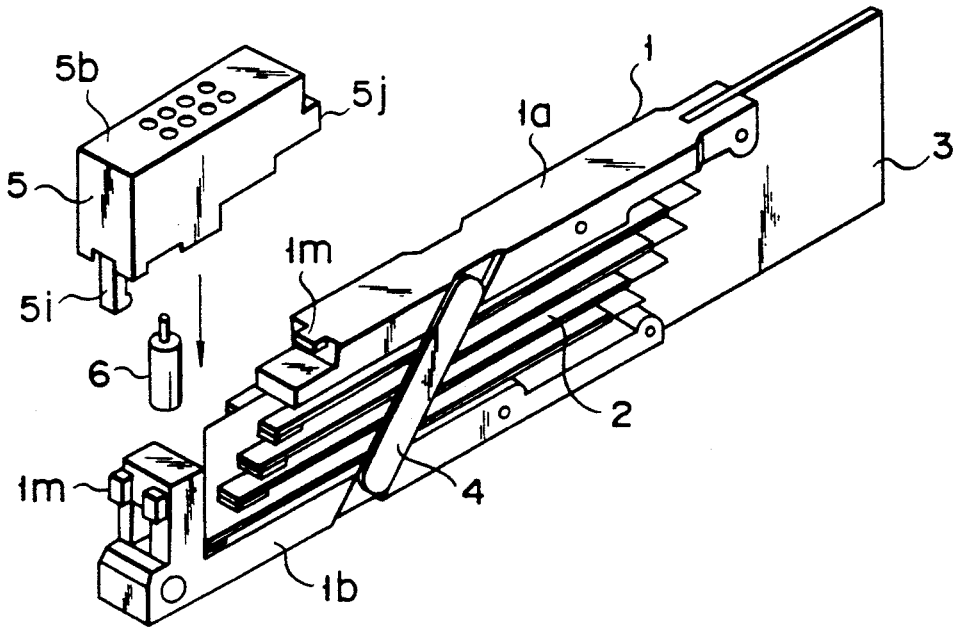

F I G. 8