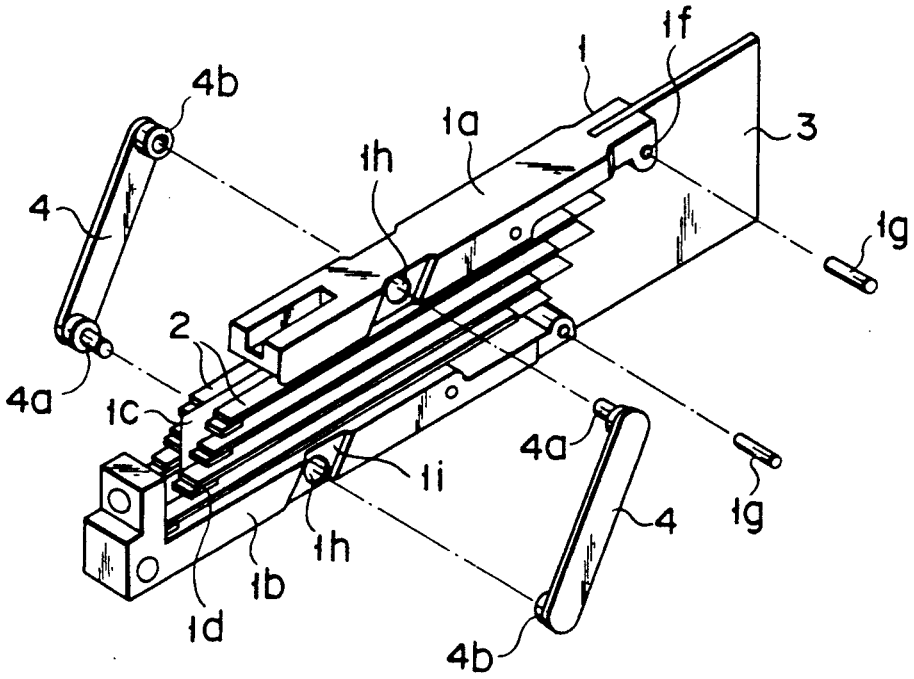
1f
1
4b
1a
3
1h
4
1g
2
4a
1c
4a
1i
4
1g
1h
1b
1d
4b

F I G. 2

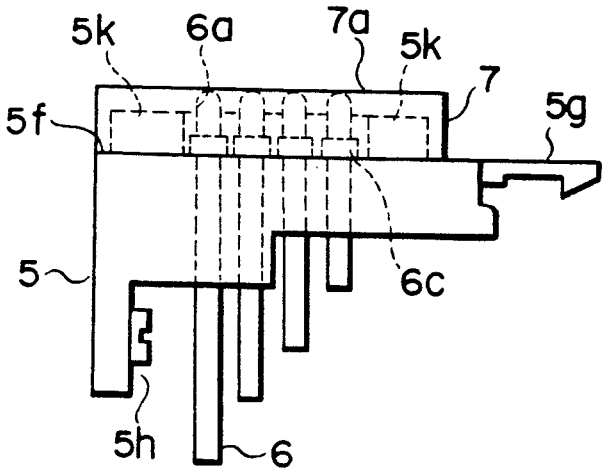
5k
6a
7a
5k
7
5f
5g
5
6c
5h
6

F I G. 5