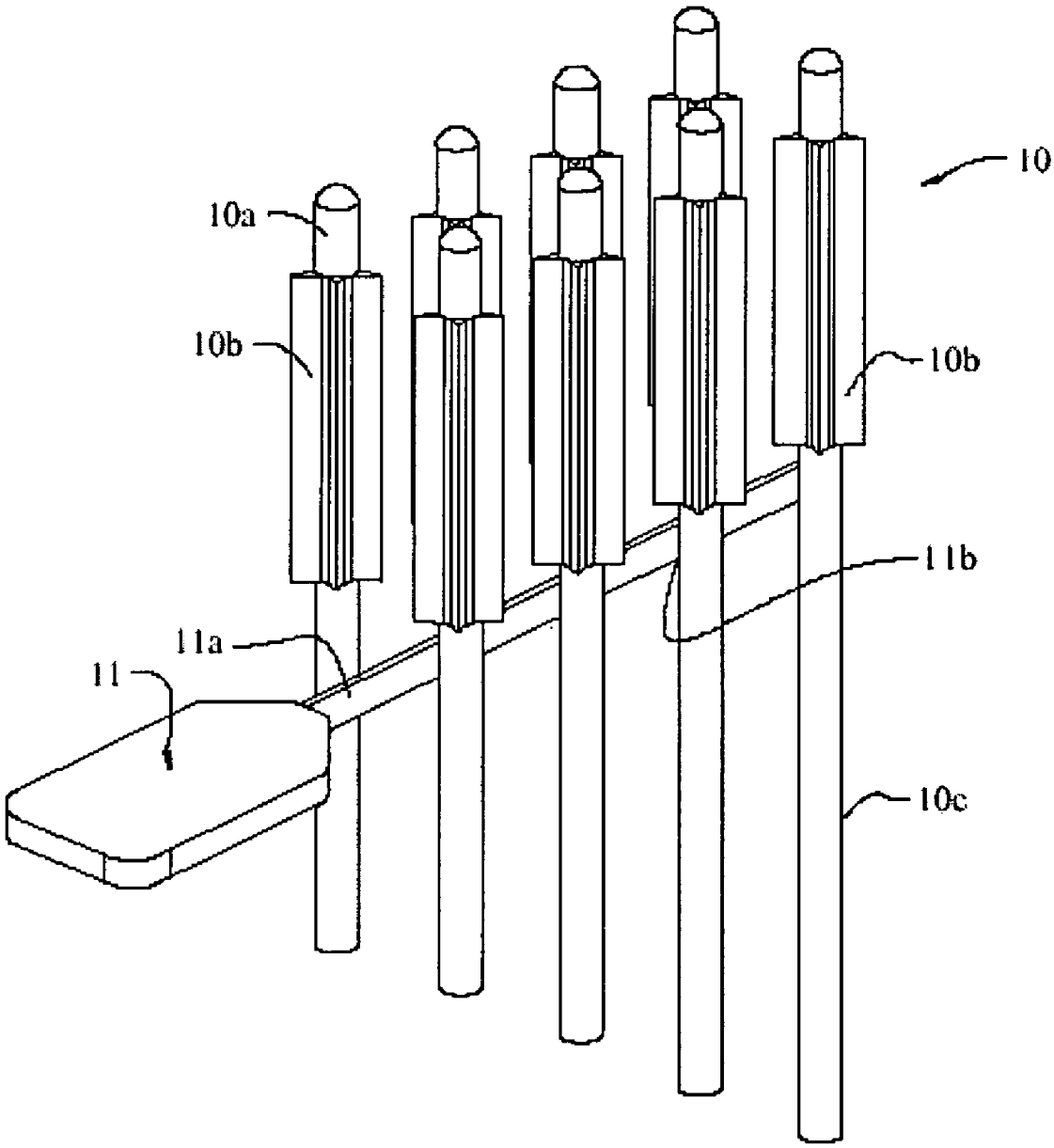FIG. 2A