FIG. 1

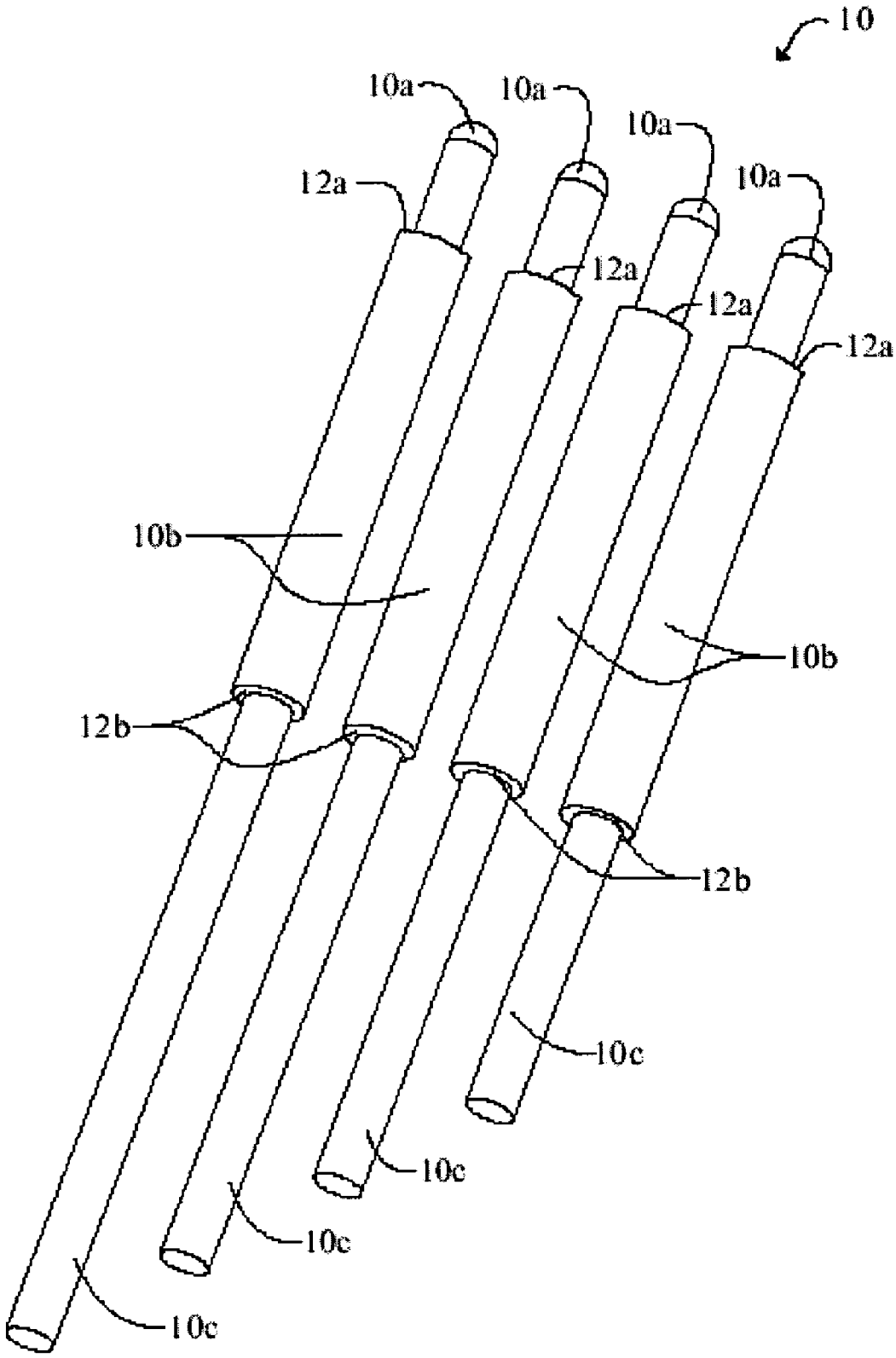
10
10a
10a
10a
10a
12a
12a
12a
12a
10b
10b
12b
12b
10c
10c
10c
10c