FIG. 17A

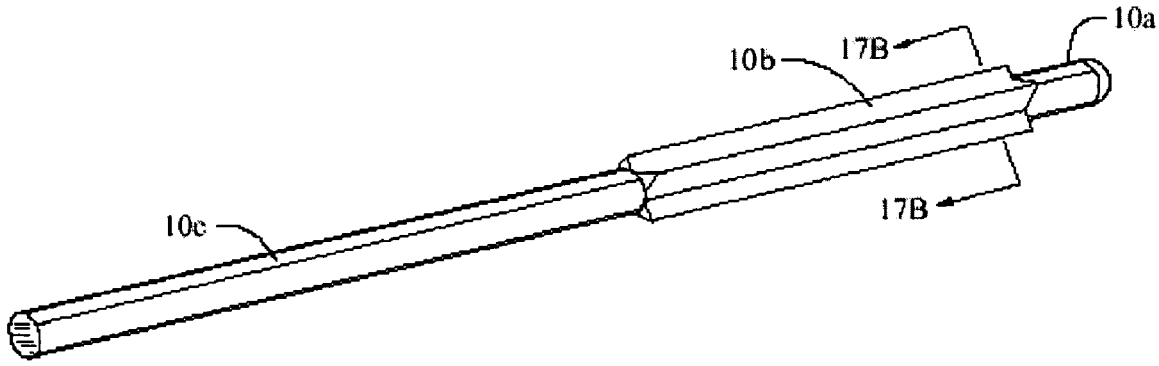

FIG. 17B

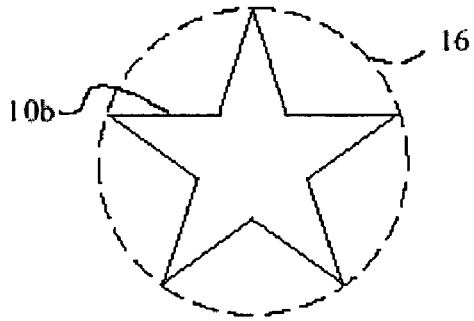
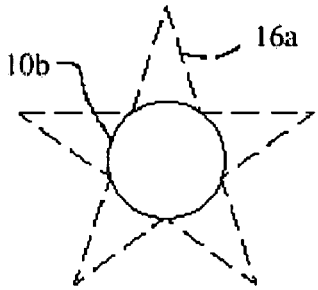
FIG. 17C