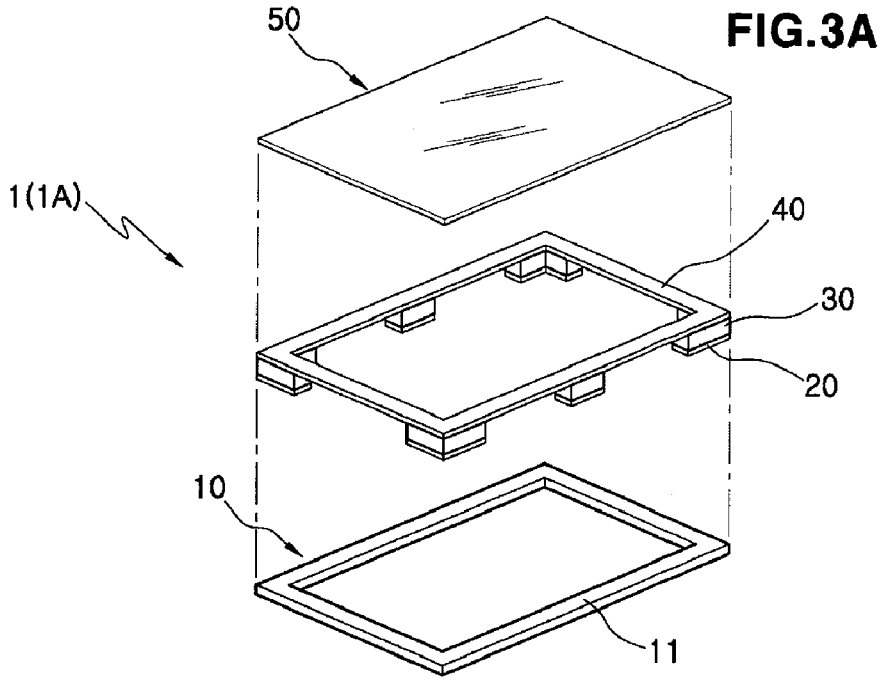

FIG.3A

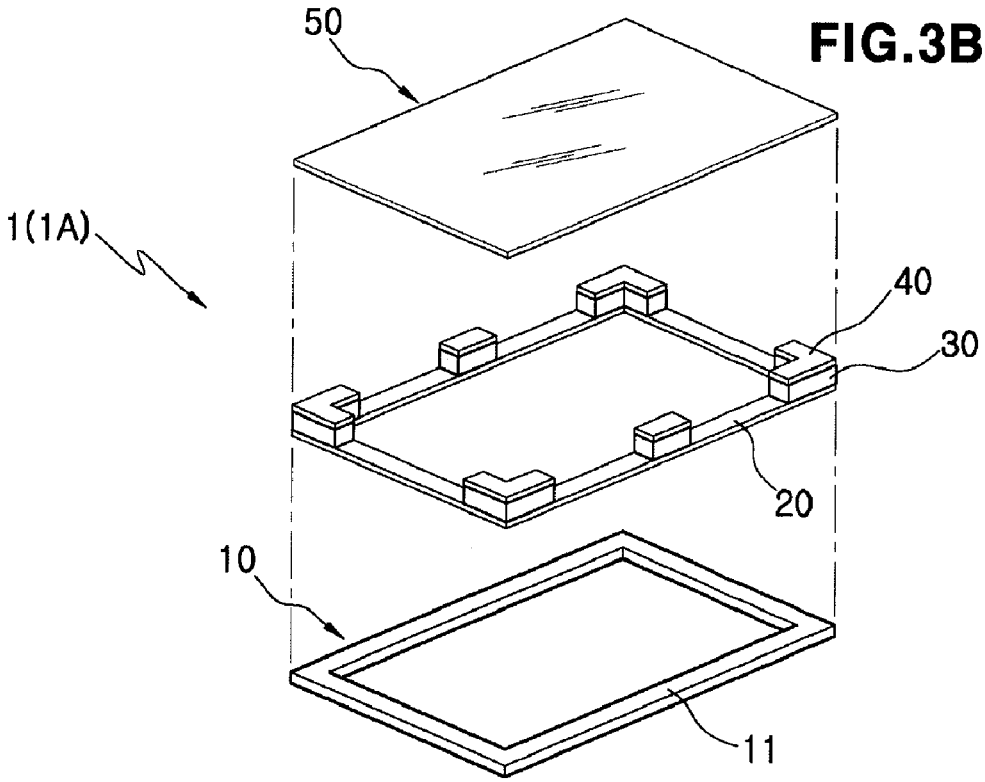

FIG.3B