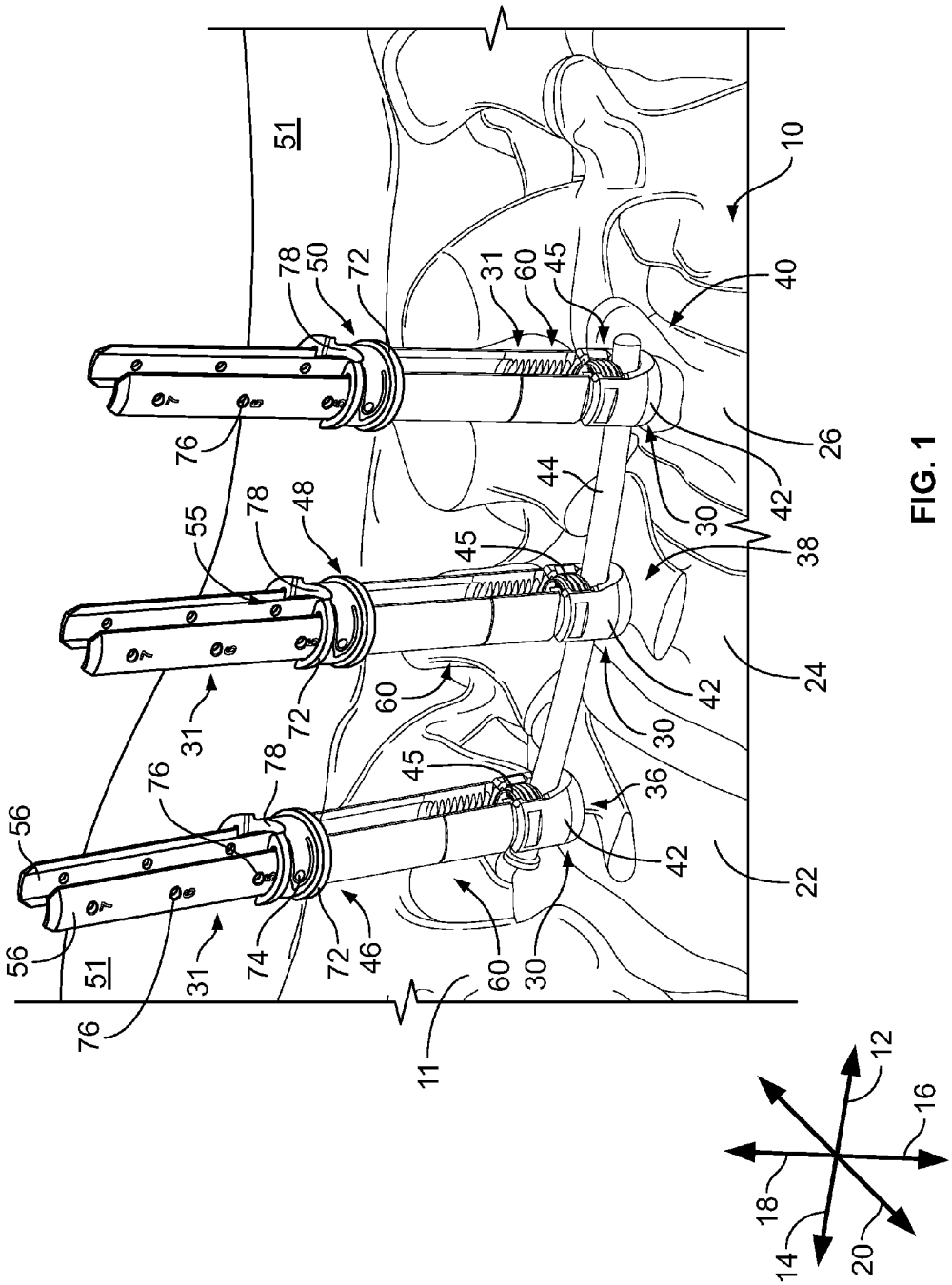
51
10
78
50
72
31
60
45
40
76
26
42
30
38
44
55
48
24
36
22
56
74
46
11
12
16
18
14
20

FIG. 1