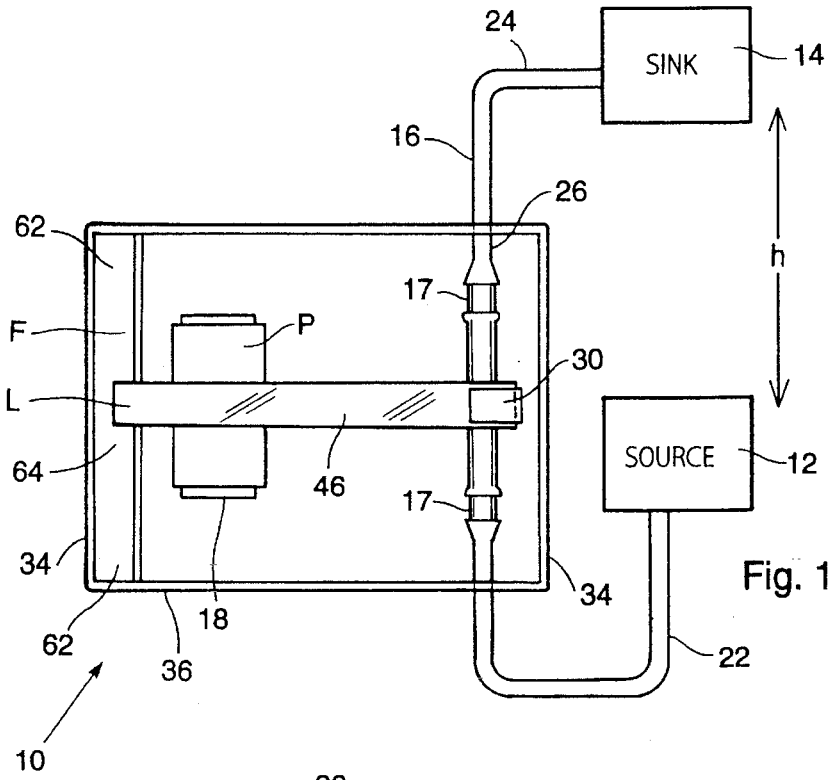
SINK
14
24
16
26
62
h
17
F
P
30
L
SOURCE
12
64
46
17
34
34
62
18
36
22
10

Fig. 1

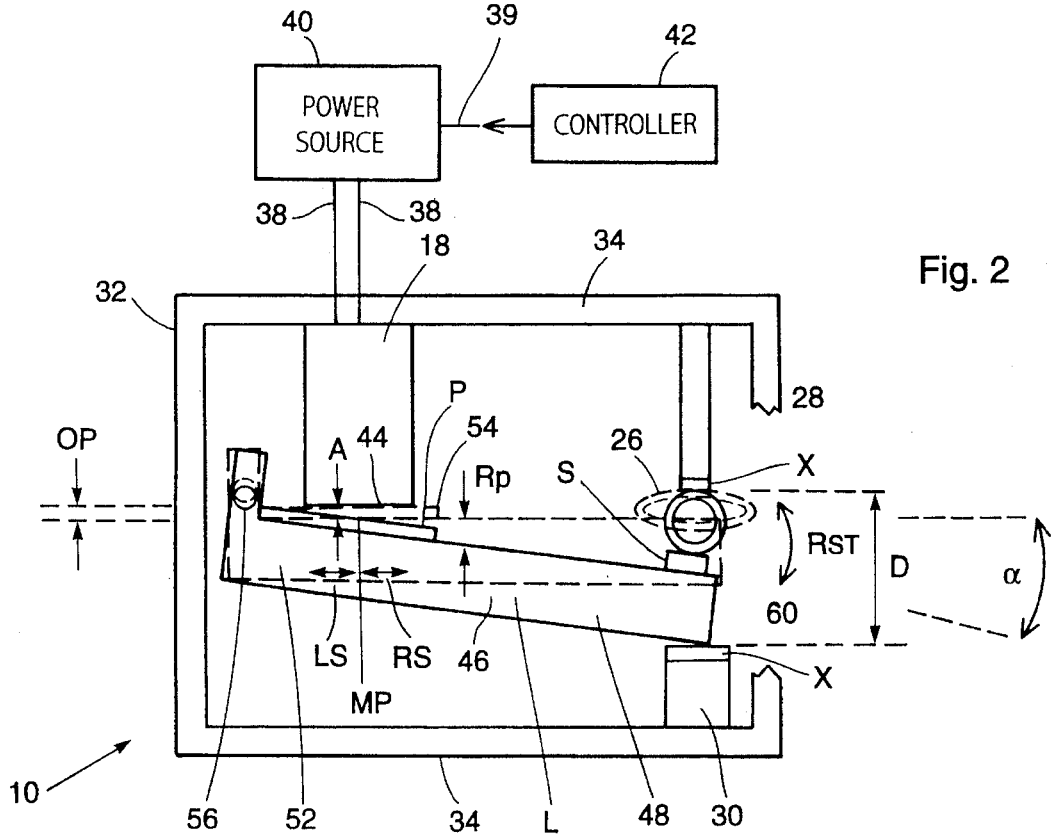
40
39
42
POWER SOURCE
CONTROLLER
38
38
18
34
32
28
P
OP
A
44
54
26
X
Rp
S
RST
D
α
60
LS
RS
46
X
MP
10
56
52
34
L
48
30

Fig. 2