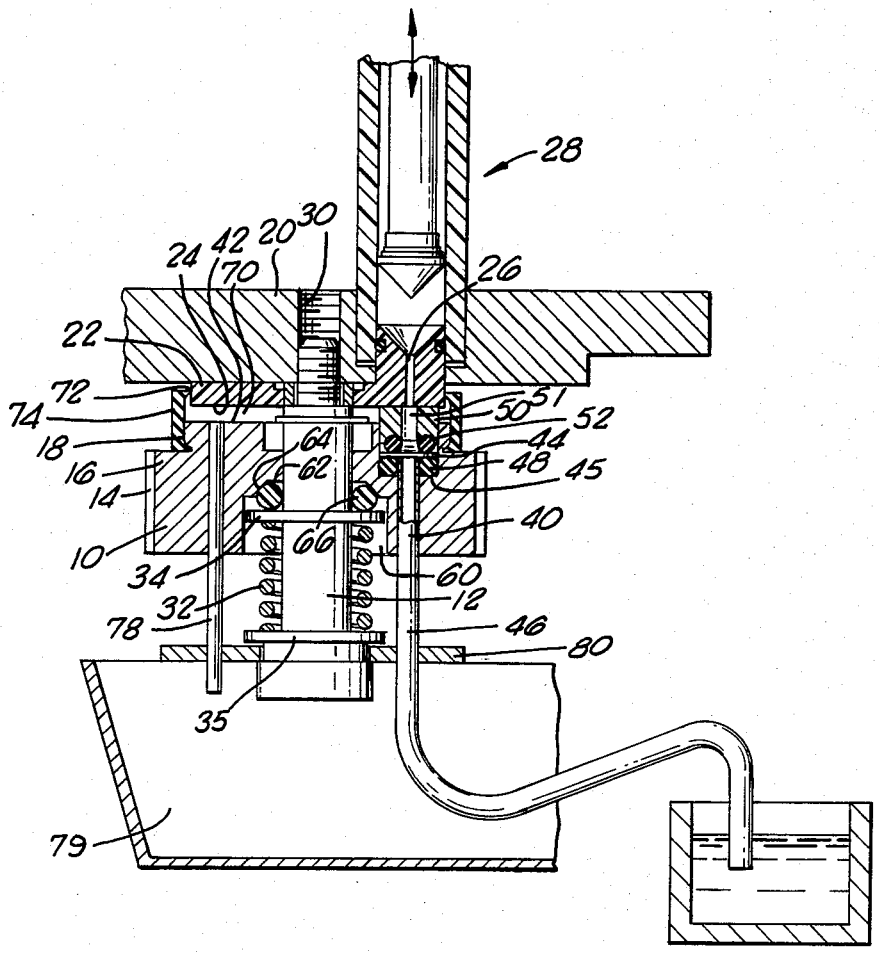
28
30
20
42
24
70
26
22
72
74
18
16
14
10
34
32
78
35
79
64
62
66
50
51
52
44
48
45
40
60
12
46
80