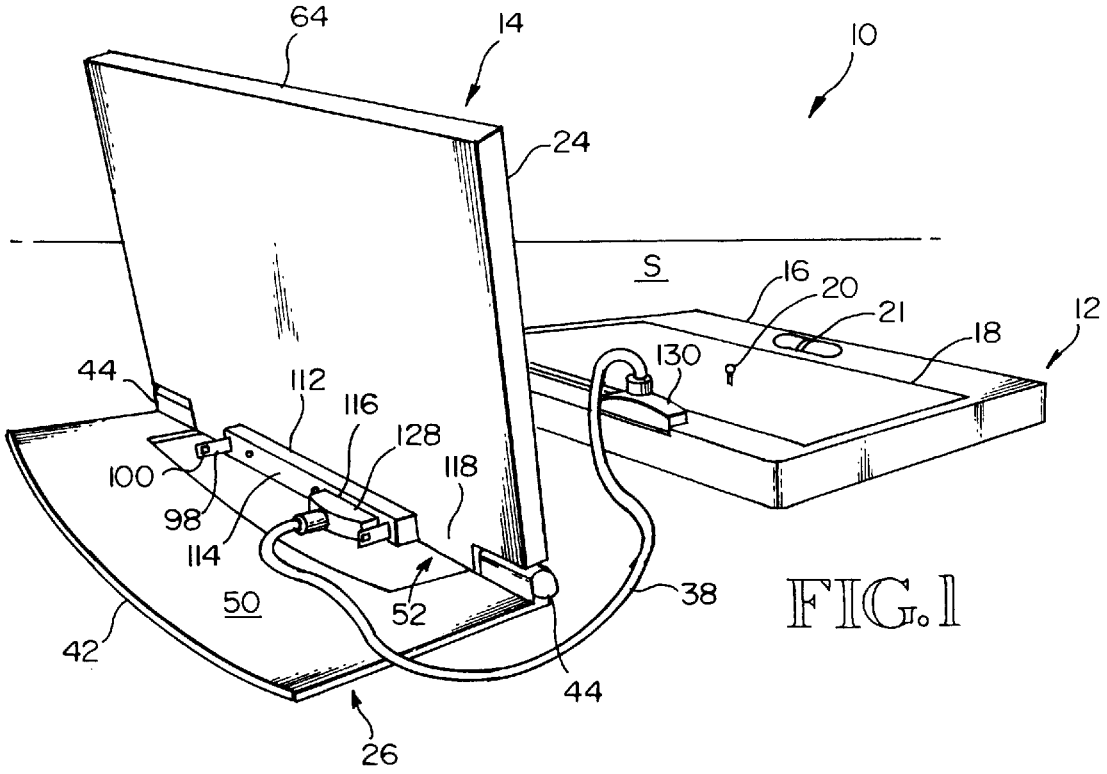
64
14
10
24
S
16
20
21
18
12
130
44
112
116
128
118
100
98
114
50
52
38
42
44
26

FIG. 1

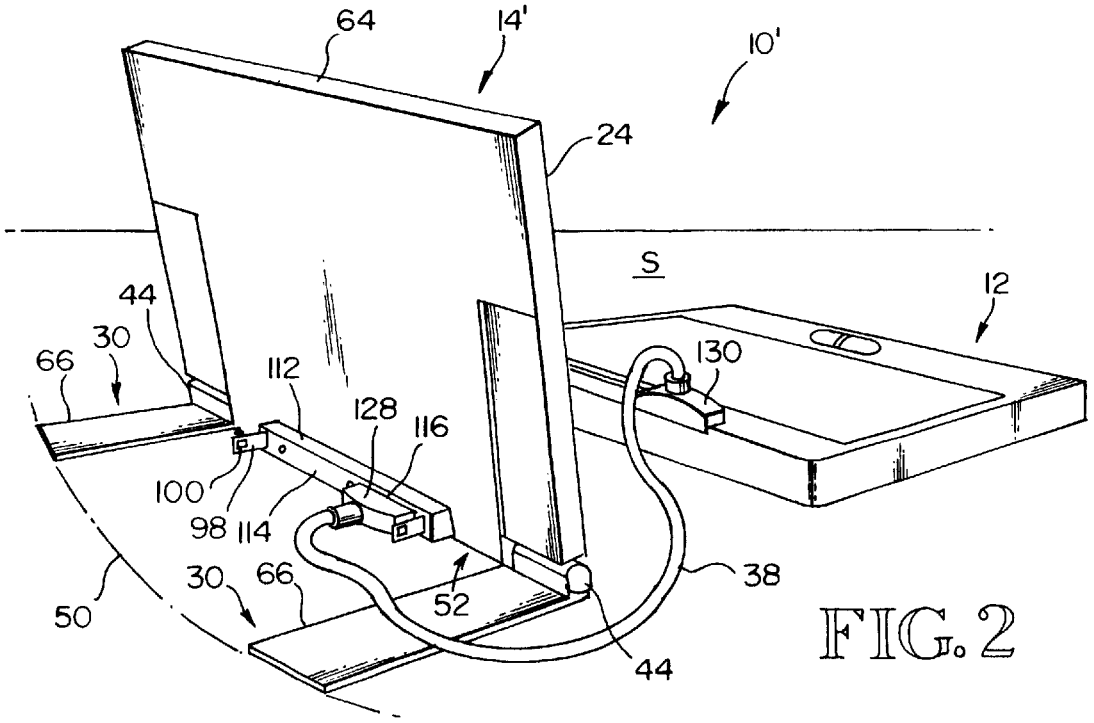
64
14'
10'
24
S
12
44
30
66
112
128
116
130
100
98
114
30
66
52
38
50
44

FIG. 2