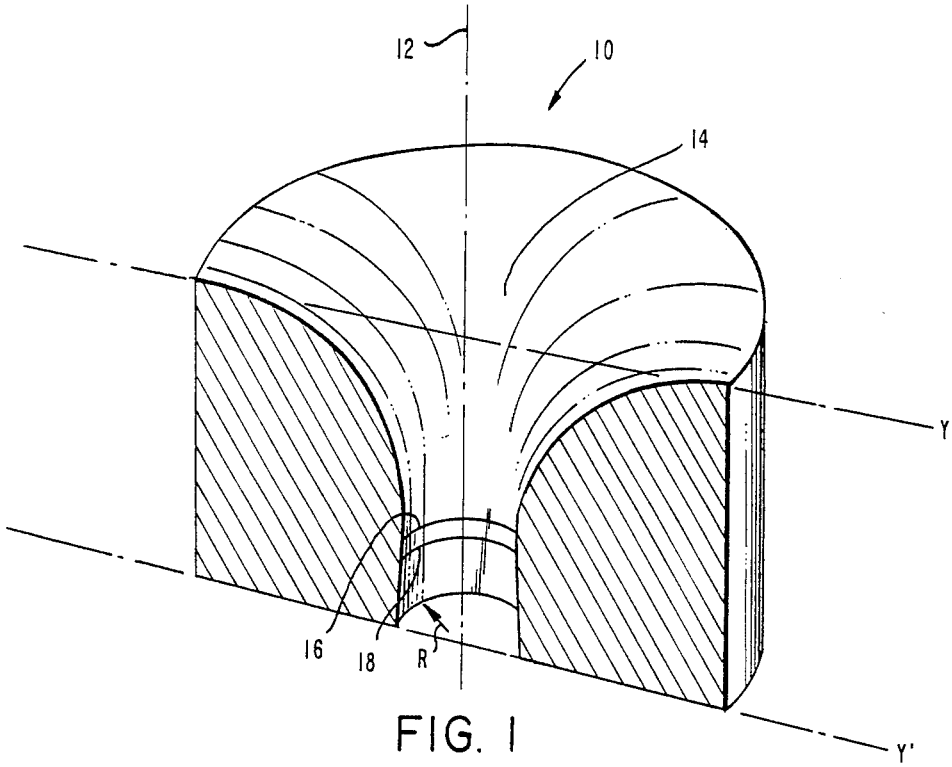

FIG. 1

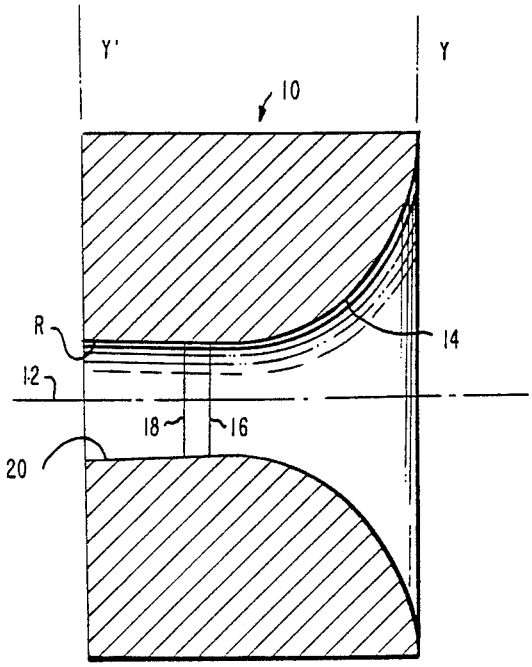

FIG. 2

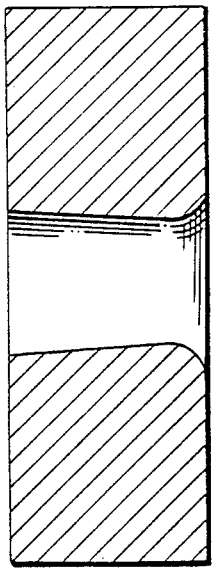

PRIOR ART

FIG. 3