FIG. 3
PRIOR ART

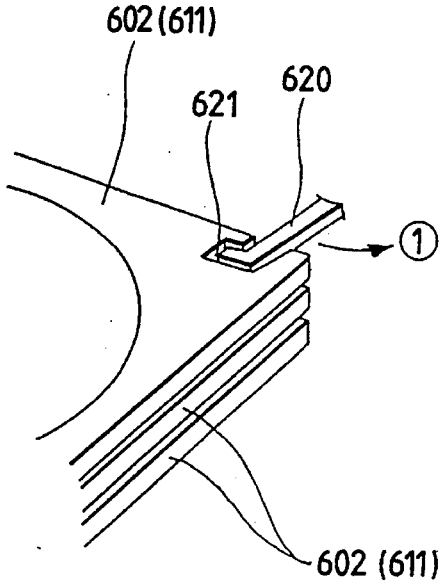
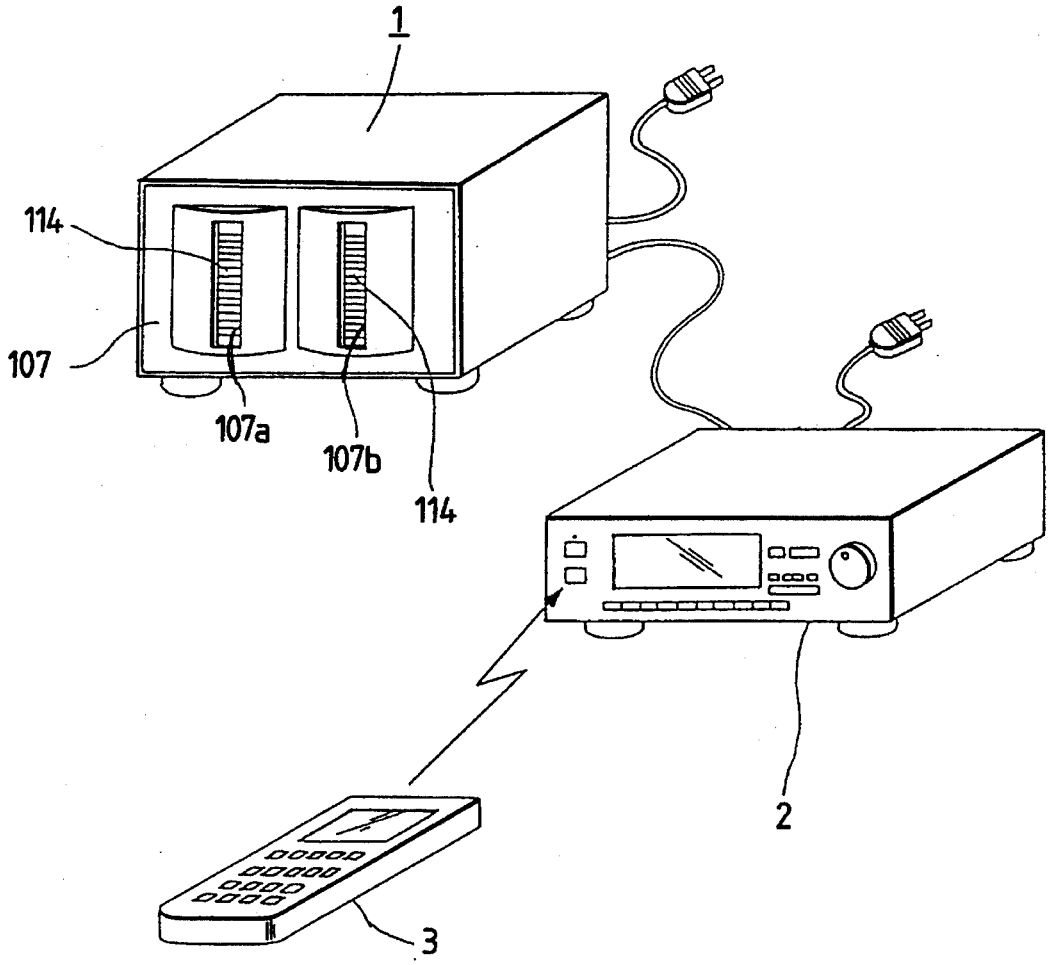
FIG. 4