FIG. 26(A)

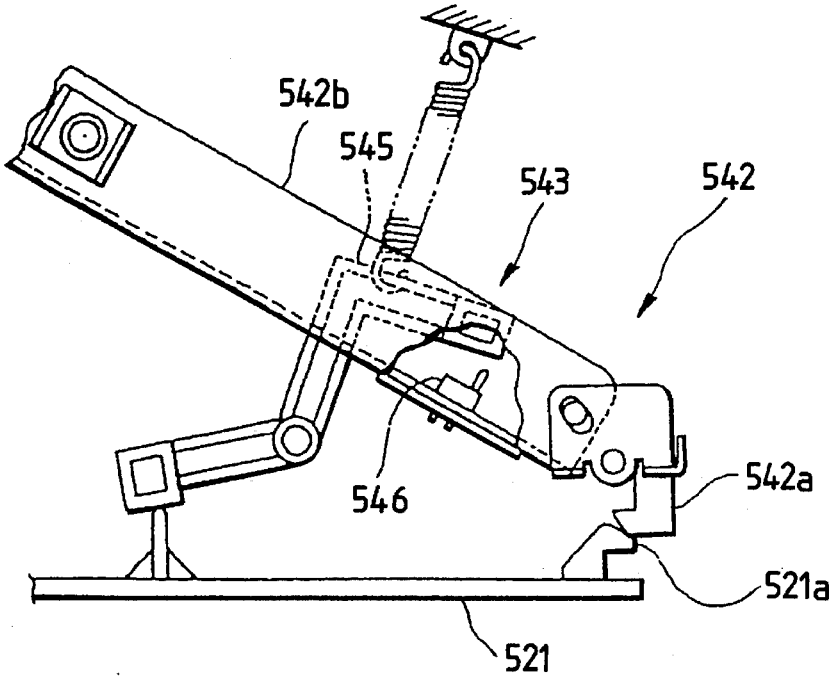
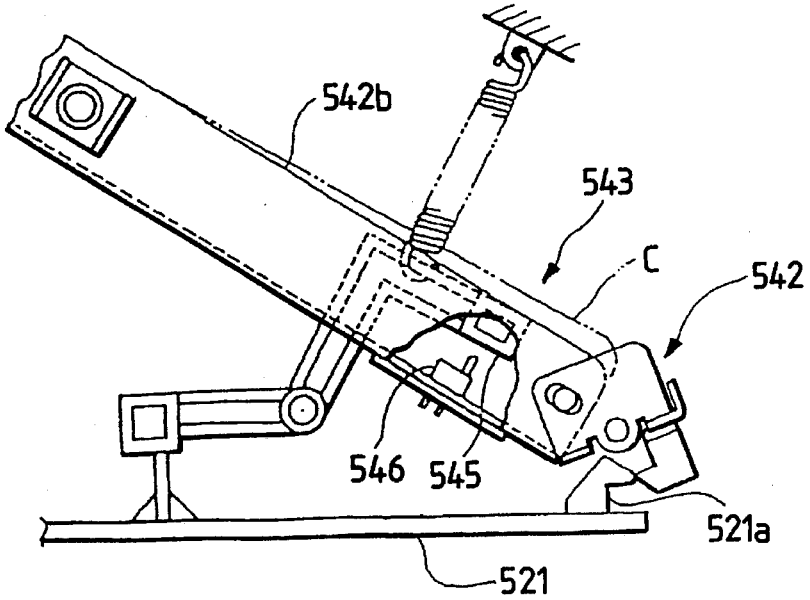
FIG. 26(B)