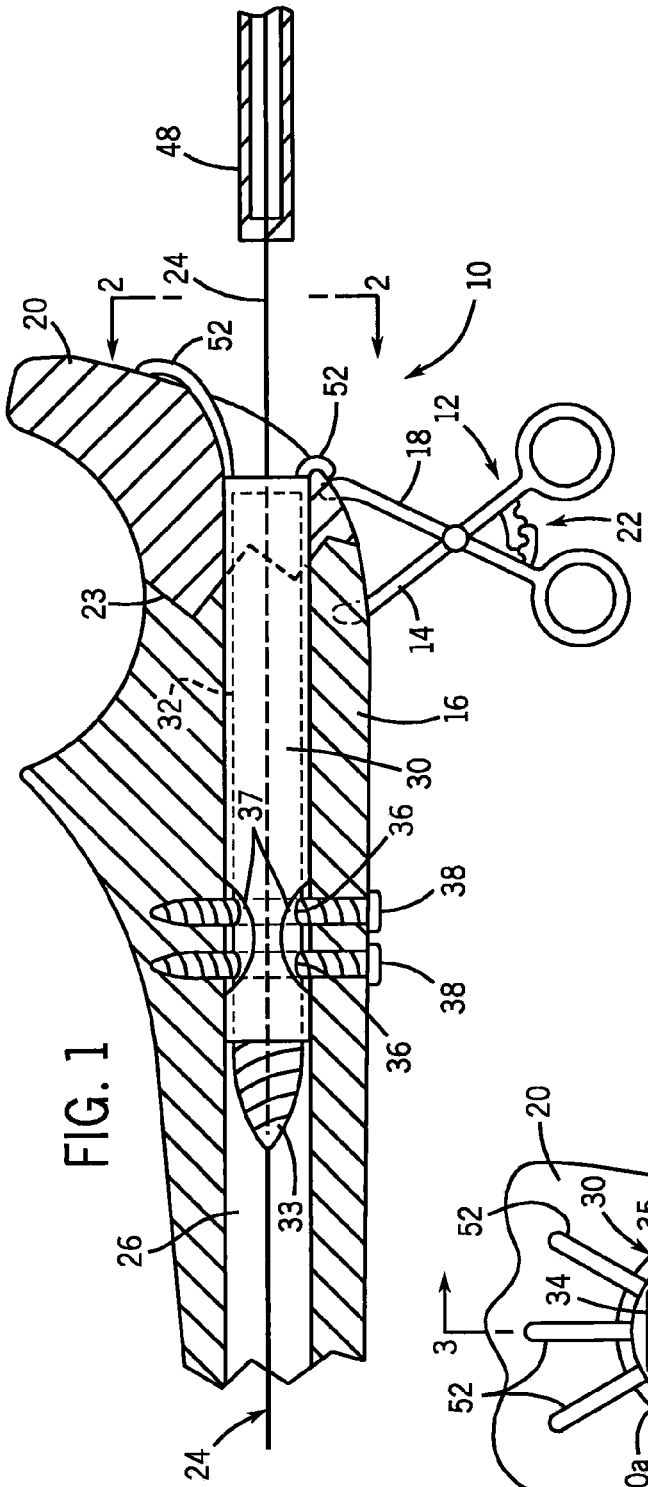
48
24
2
2
10
20
52
52
12
18
22
23
14
32
16
30
37
36
38
38
36
33
26
24

FIG. 1

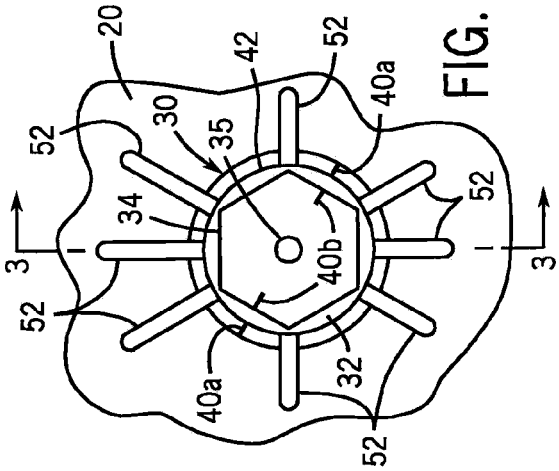
20
42
52
40a
30
35
52
34
52
40b
3
3
52
40a
32
52

FIG. 2