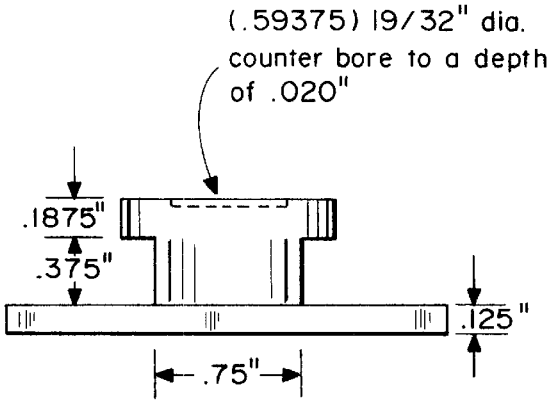


FIG. 8

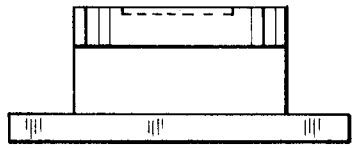

FIG. 9

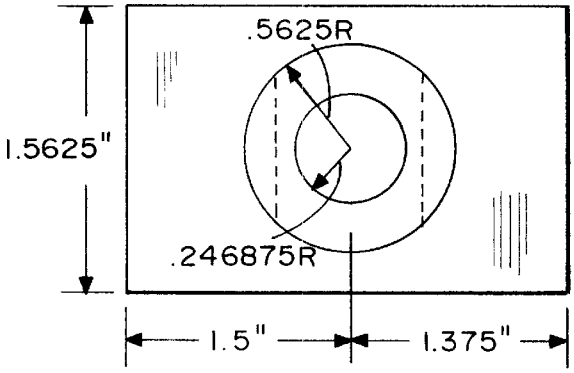


FIG. 10

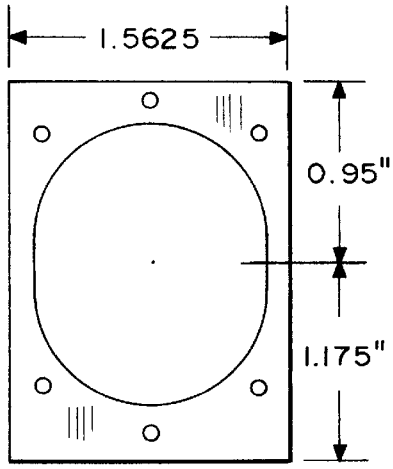


FIG. 11