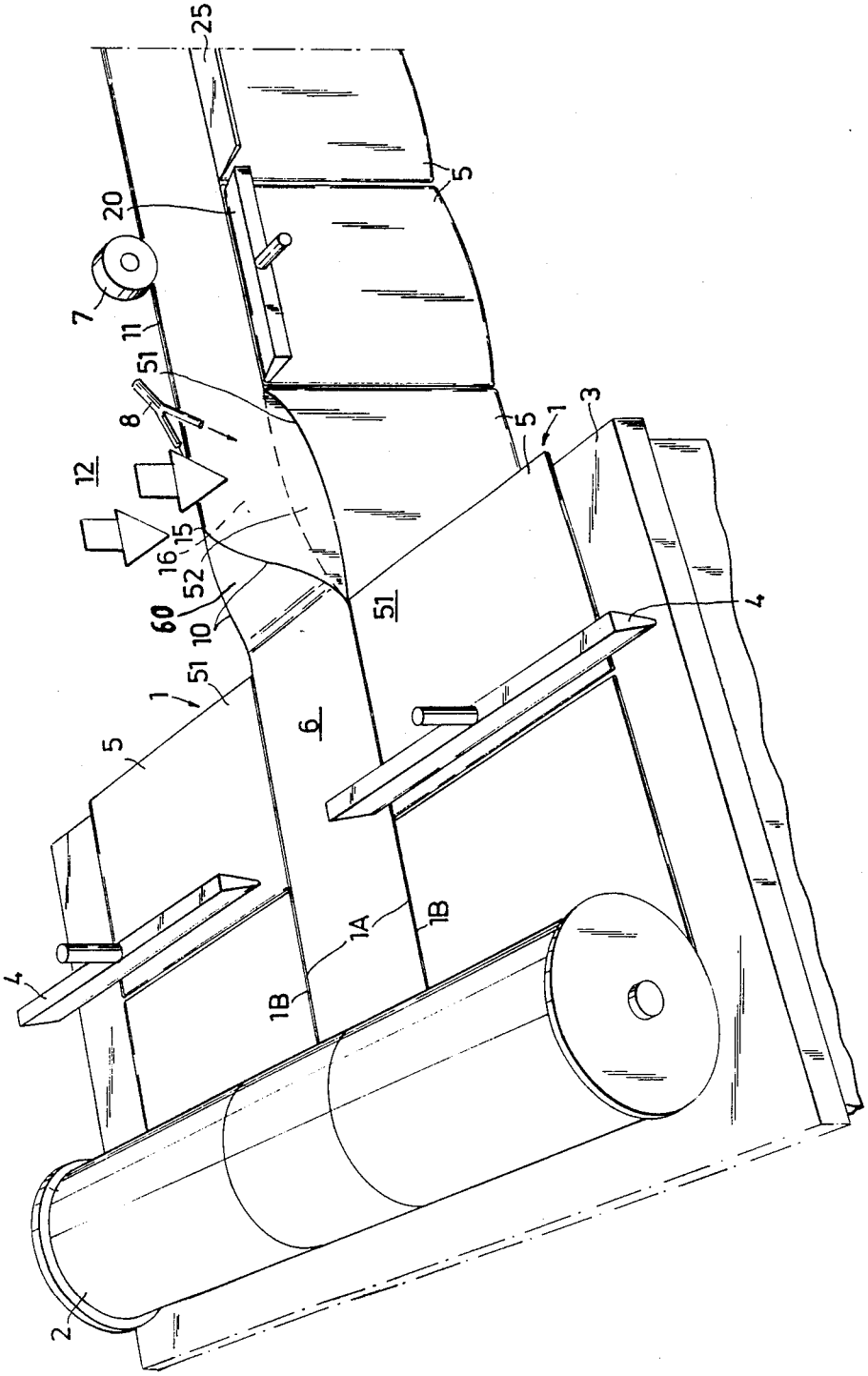
25
5
20
7
11
51
8
12
15
16
52
60
10
51
1
5
6
51
5
1
3
4
4
1A
1B
1B
2