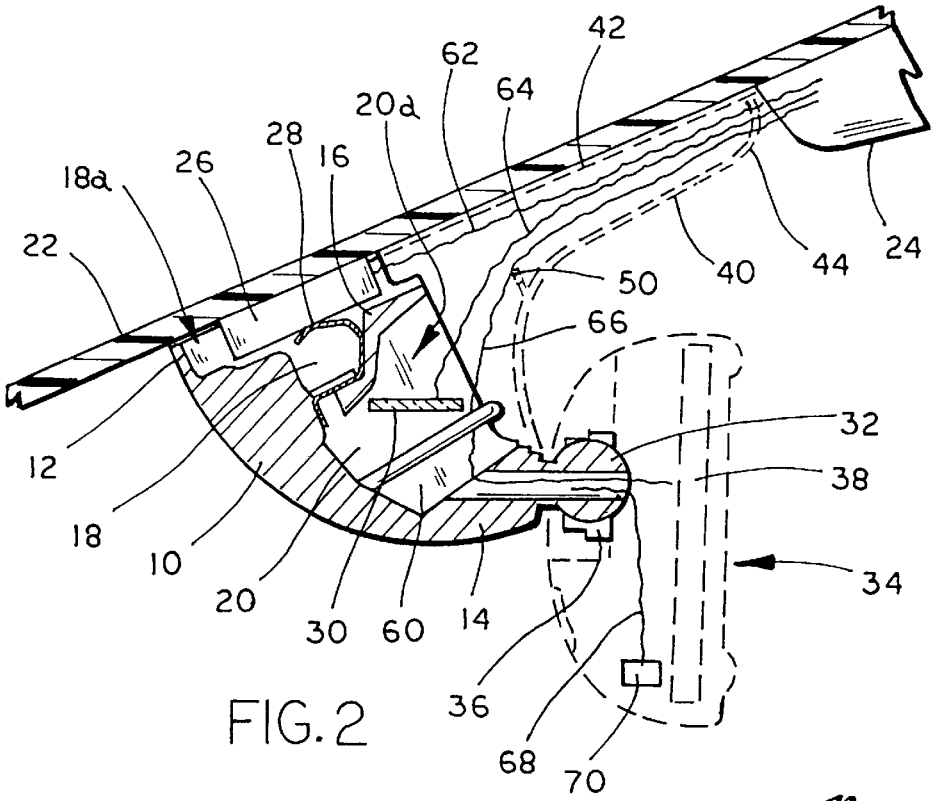
42
62
64
20a
28
16
26
18a
22
24
44
40
50
66
32
38
34
12
18
10
20
30
60
14
36
68
70

FIG. 2

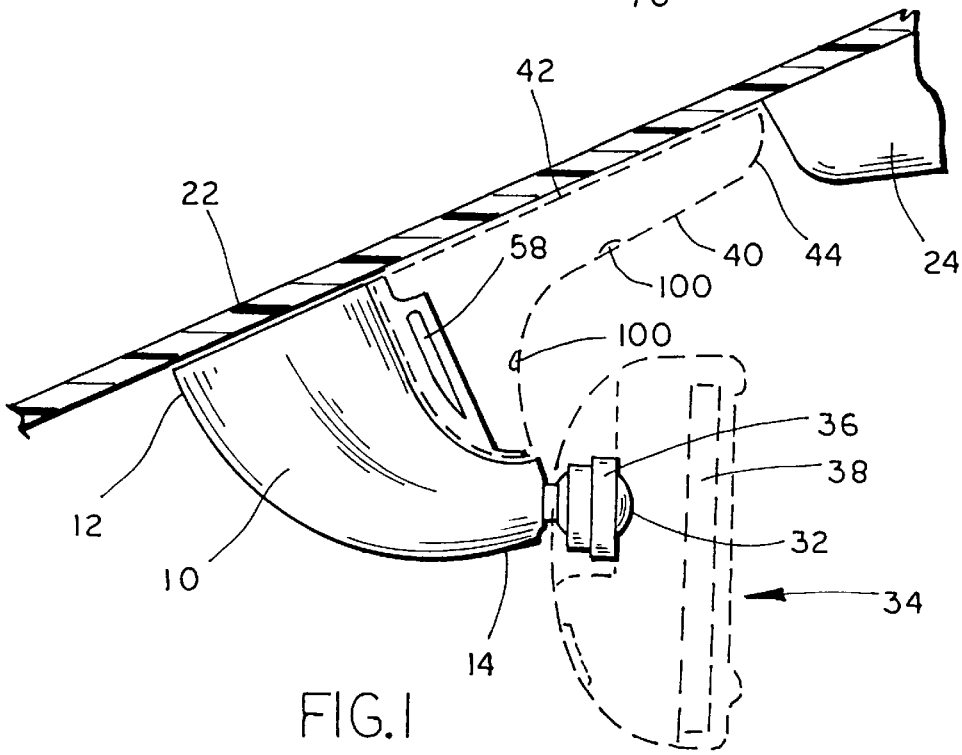
42
22
58
40
44
24
100
100
36
38
32
34
12
10
14

FIG. 1