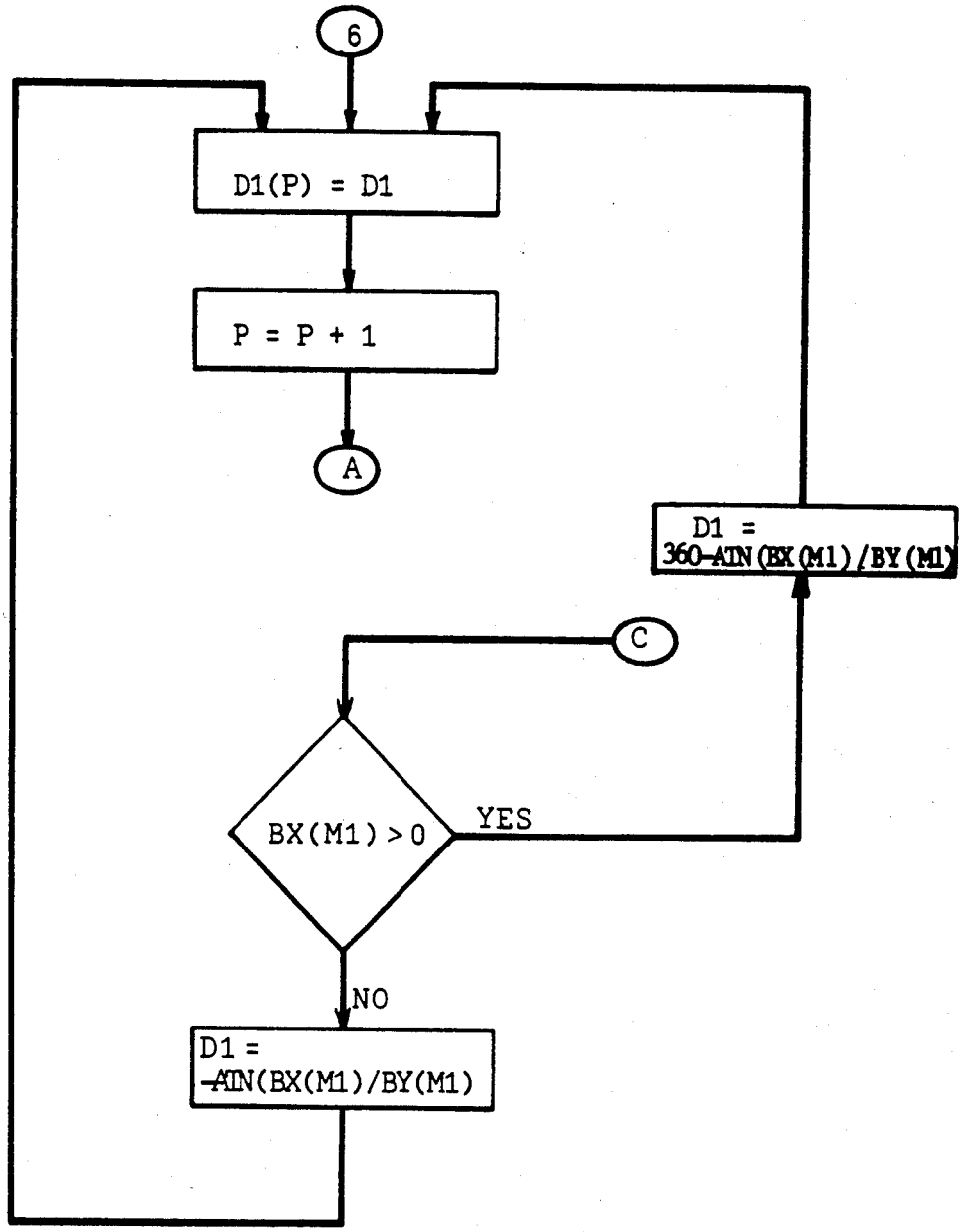
6
D1(P) = D1
P = P + 1
A
D1 =
360-ATN(BX(M1)/BY(M1))
C
BX(M1) > 0
YES
NO
D1 =
-ATN(BX(M1)/BY(M1))

FIG.4f