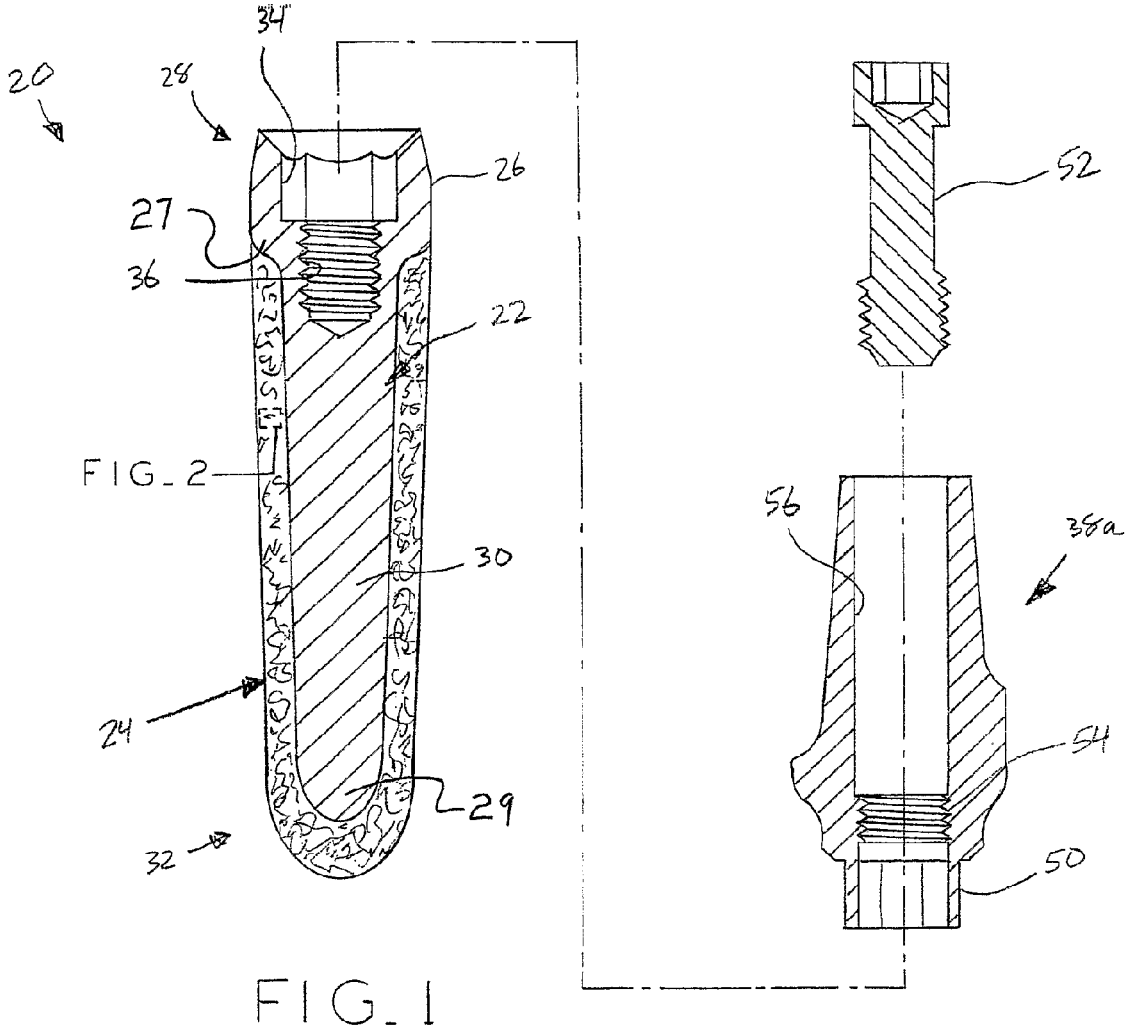
20
28
34
26
27
36
22
FIG_2
30
24
29
32
52
56
38a
54
50

FIG_1

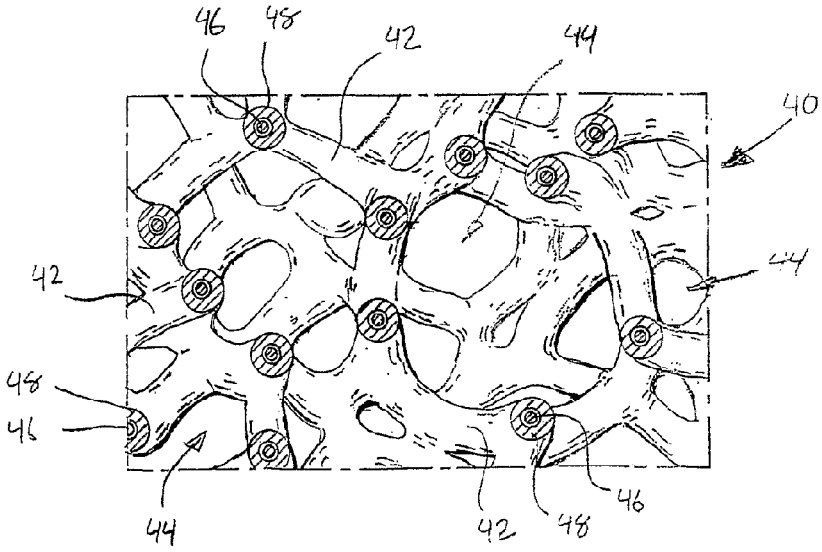
46
48
42
44
40
42
44
48
46
44
42
48
46

FIG_2