Fig. 1.

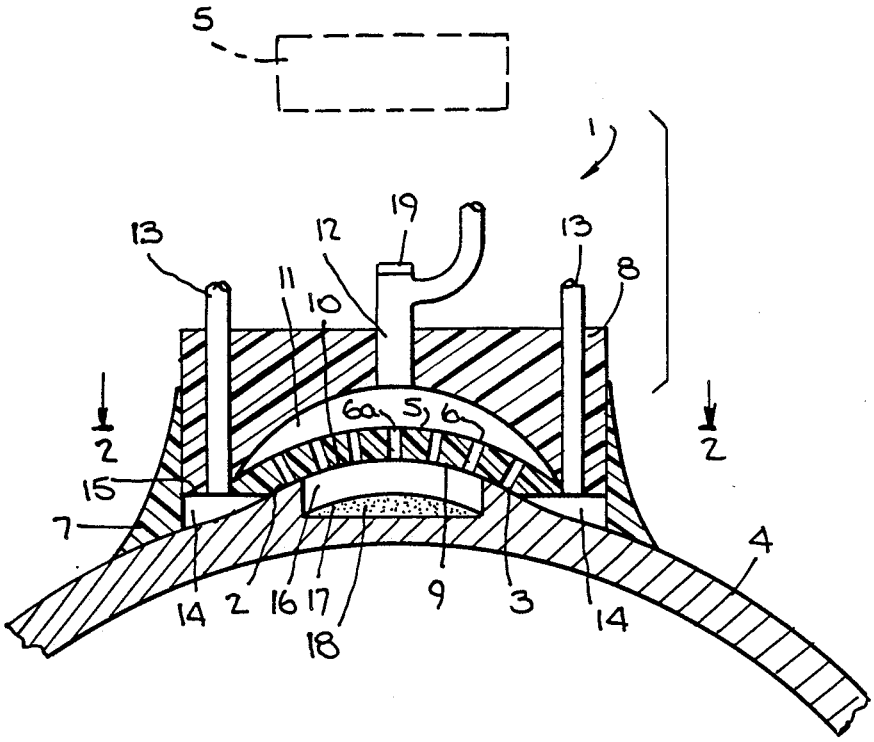
5
1
19
13
12
13
11
10
8
6a
5
6
2
2
15
7
4
14
2
16
17
9
3
14
18

Fig. 2.

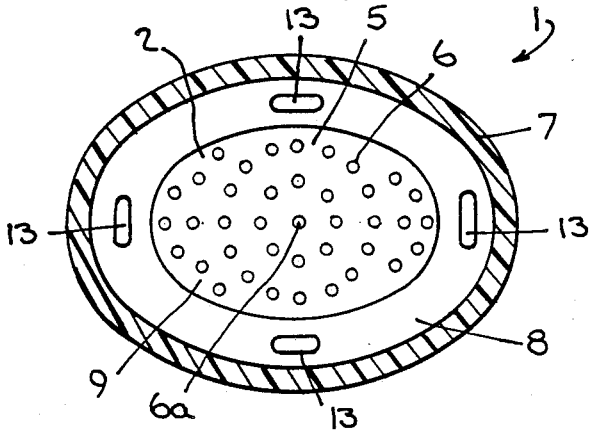
13
5
1
2
6
7
13
13
8
9
6a
13