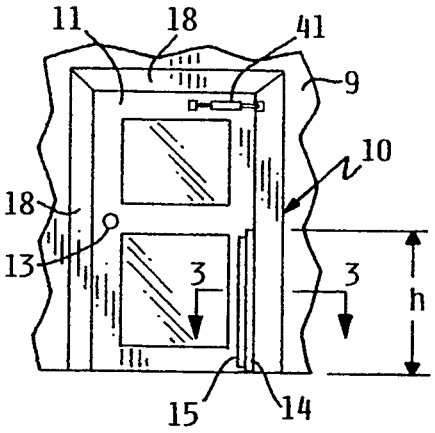
11
18
41
9
10
18
13
3
3
h
15
14

FIG. 1

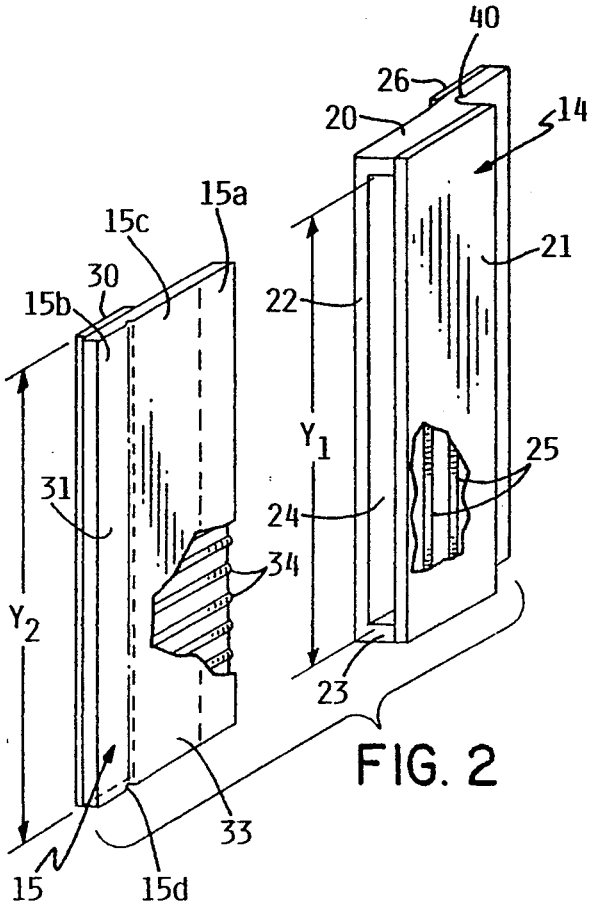
40
26
20
14
15a
15c
21
30
15b
22
Y1
25
31
24
34
Y2
23
33
15
15d

FIG. 2