FIG. 1

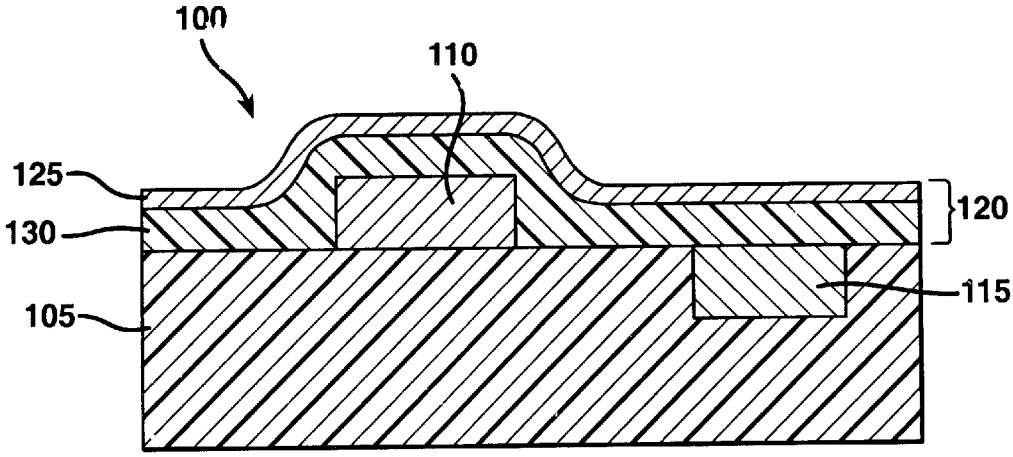
100
110
125
130
105
120
115

FIG. 2

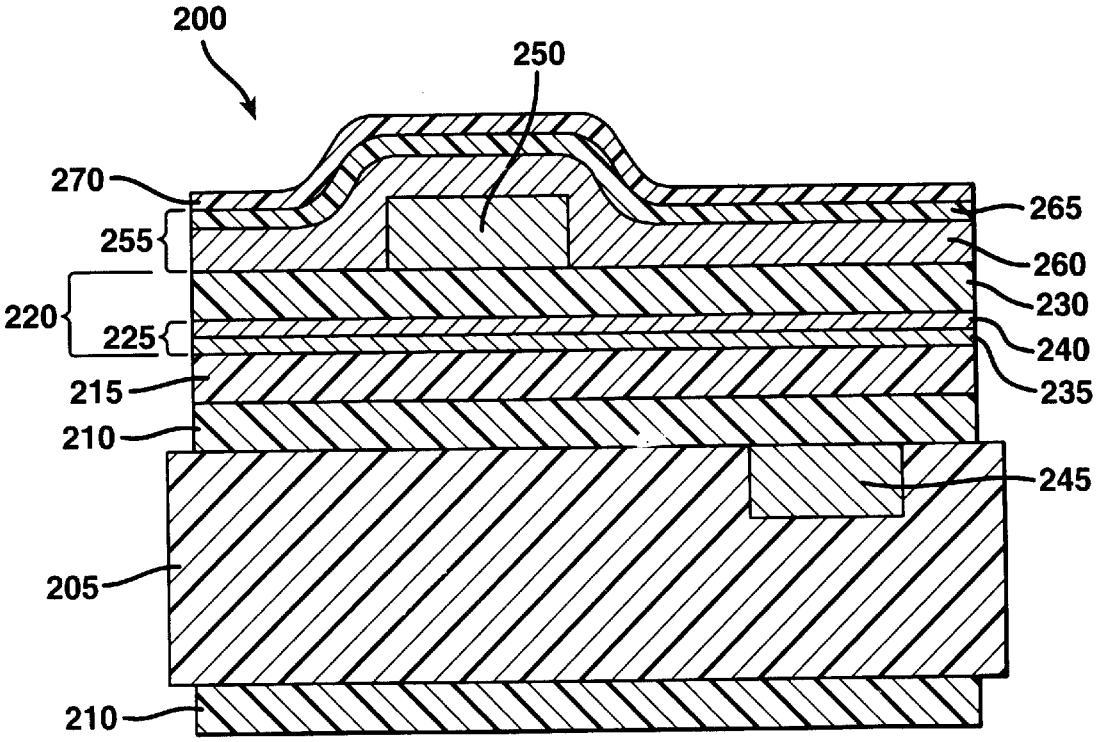
200
250
270
255
220
225
215
210
205
210
265
260
230
240
235
245