ENSILAGE HARVESTER

Filed Feb. 5, 1968

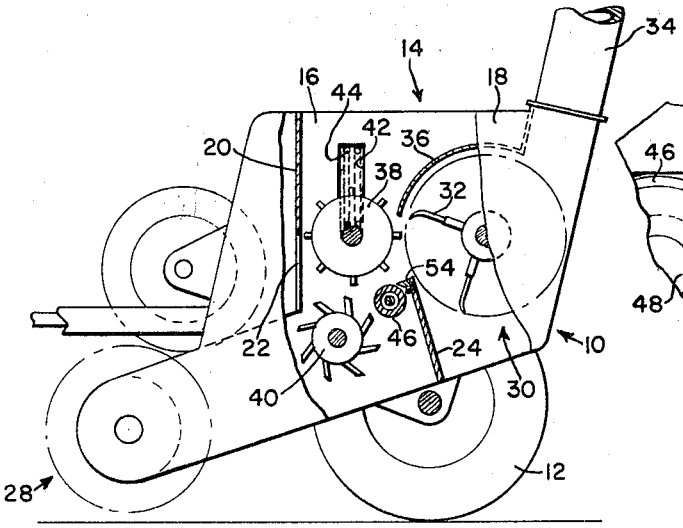

FIG. 1

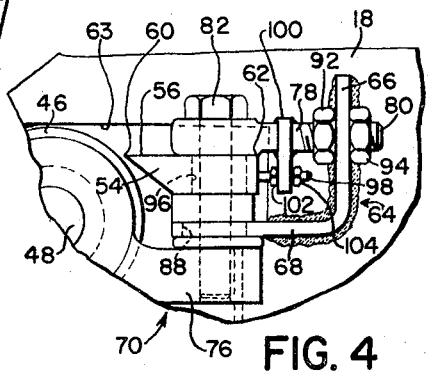

FIG. 4

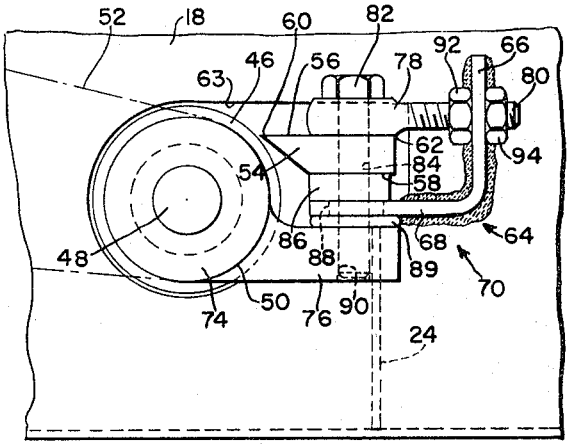

FIG. 2

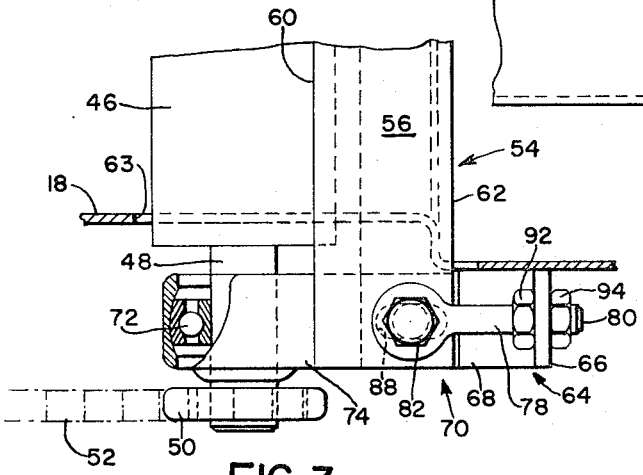

FIG. 3