FIG. 14A

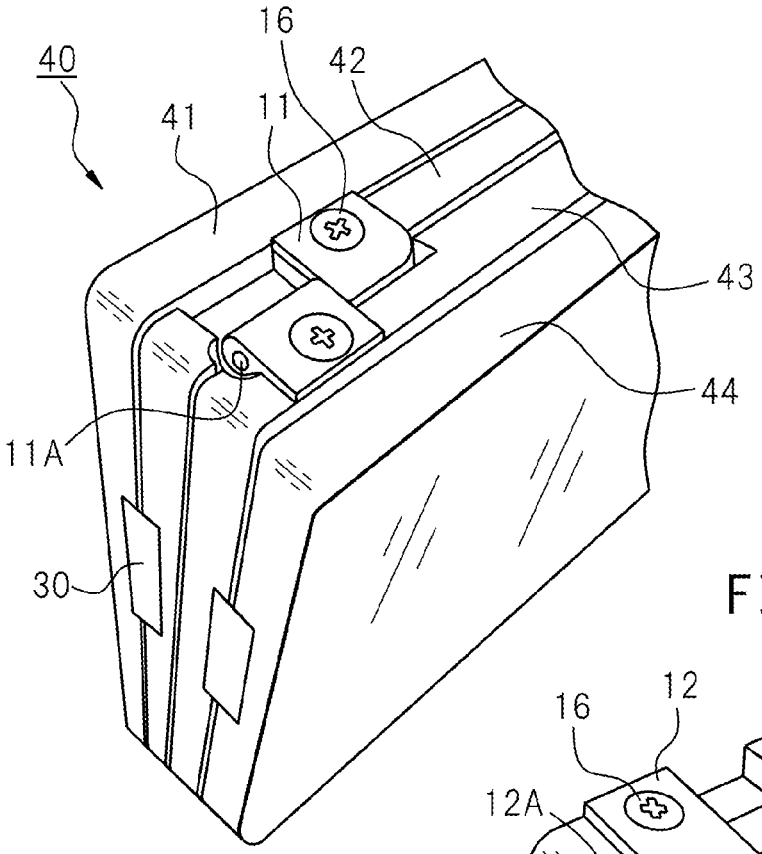
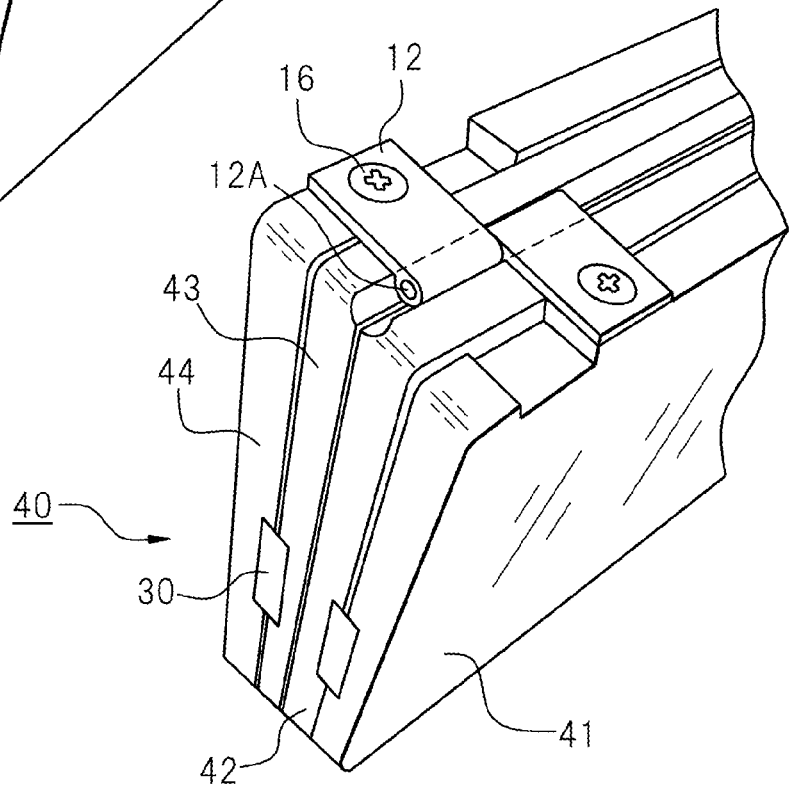
FIG. 14B