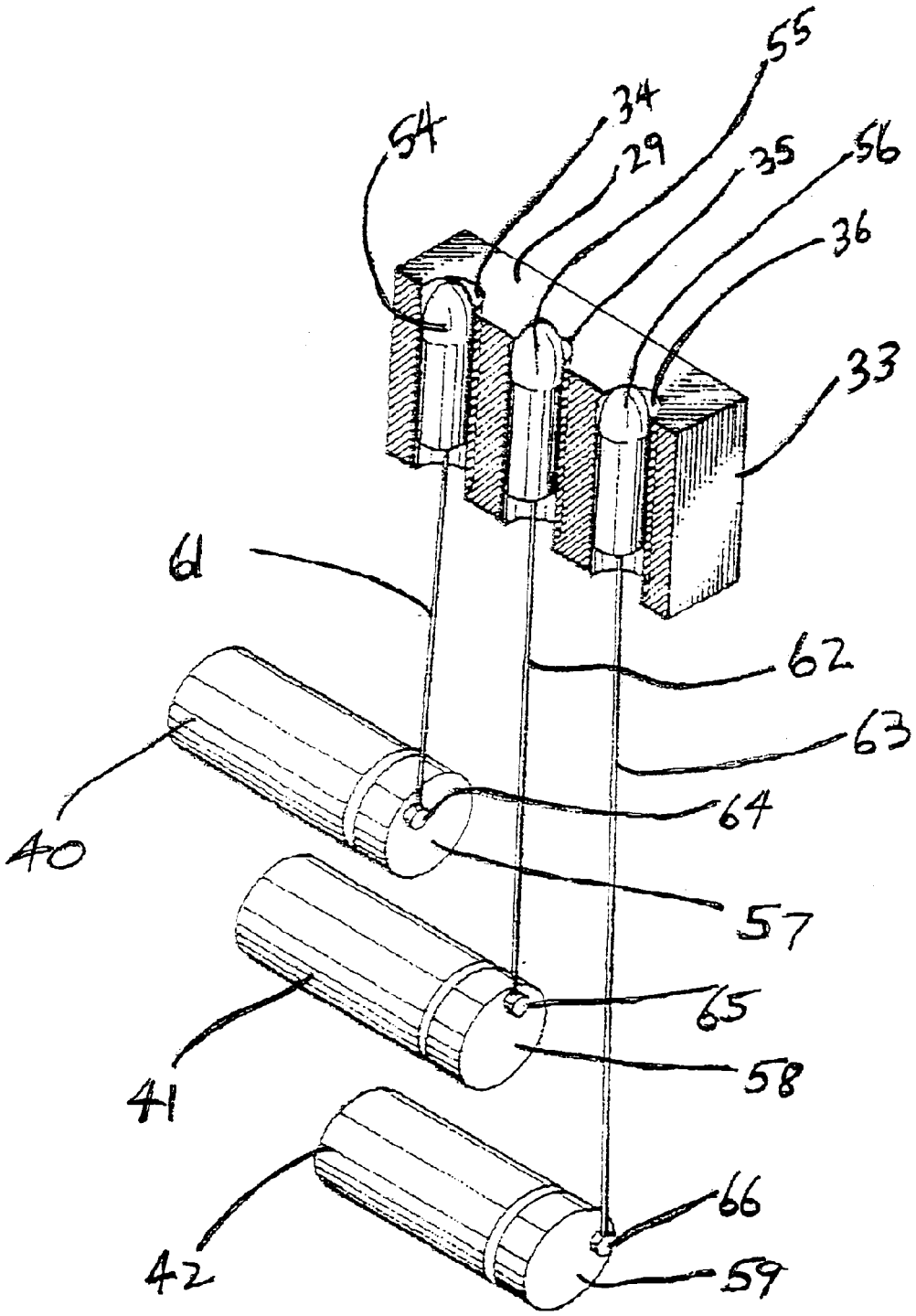

FIG. 3