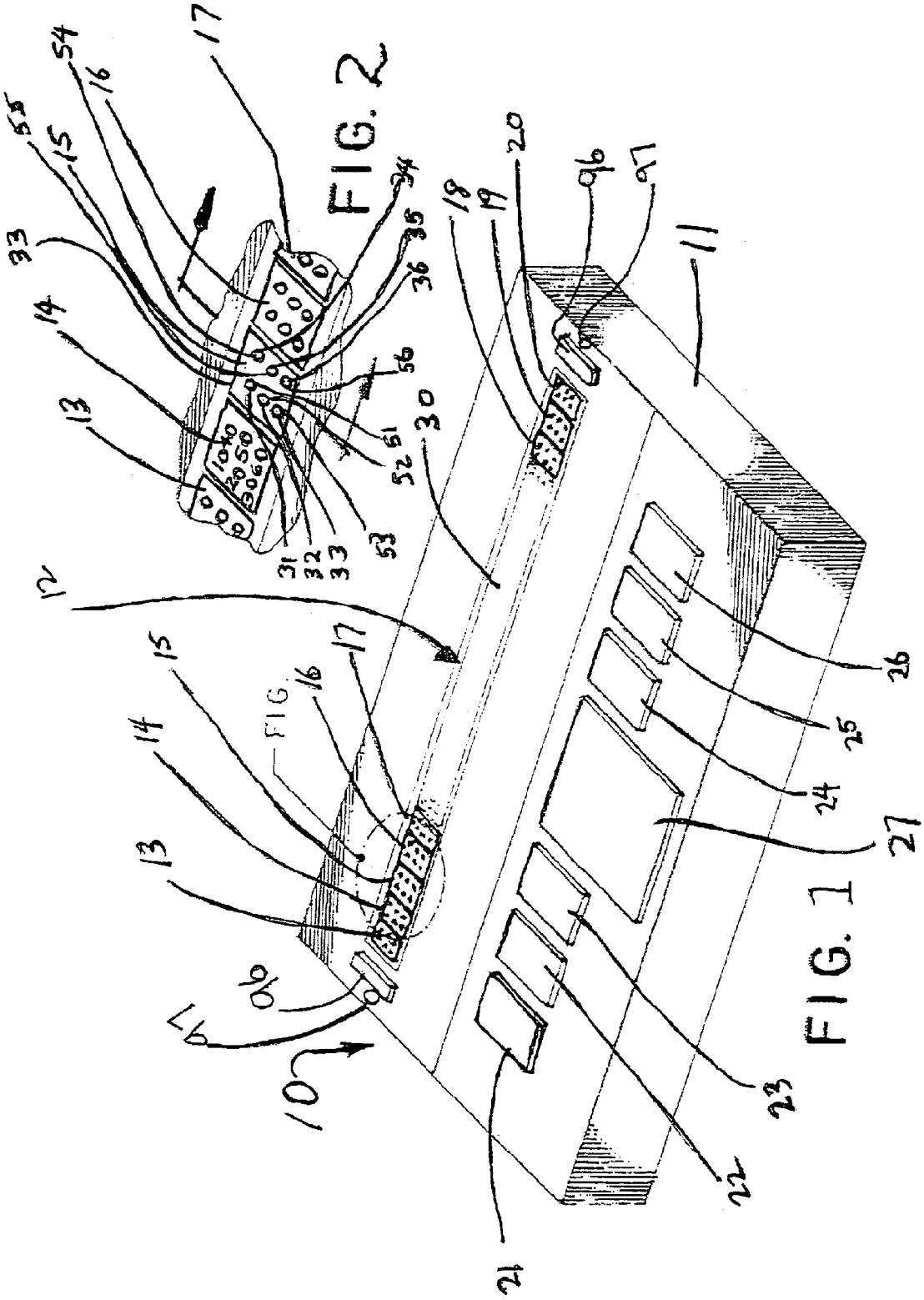
FIG. 2
FIG. 1
FIG.