FIG. 1

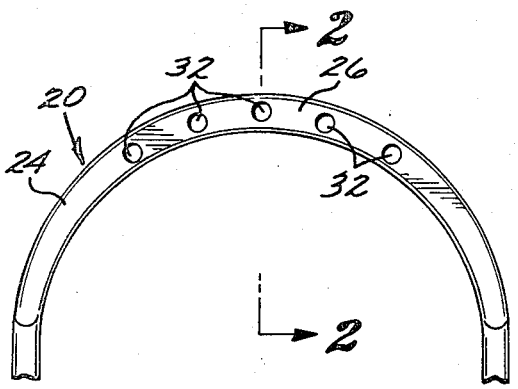

FIG. 6

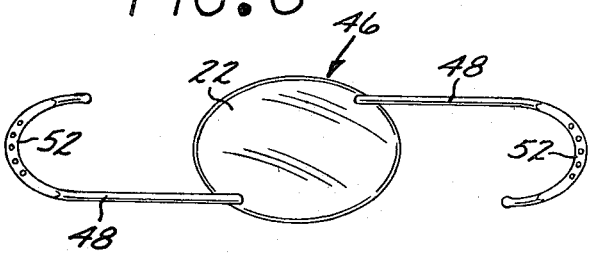

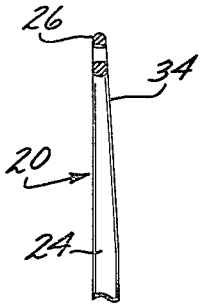

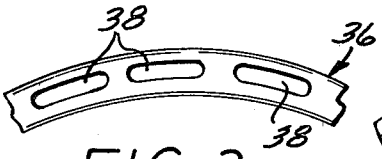

FIG. 3

FIG. 7

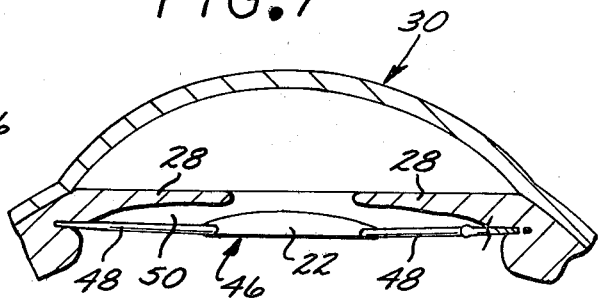

FIG. 2

FIG. 4

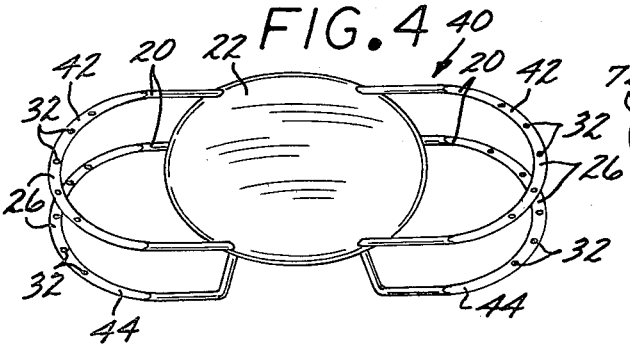

FIG. 8

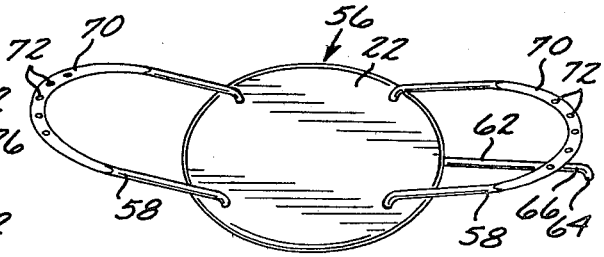

FIG. 5

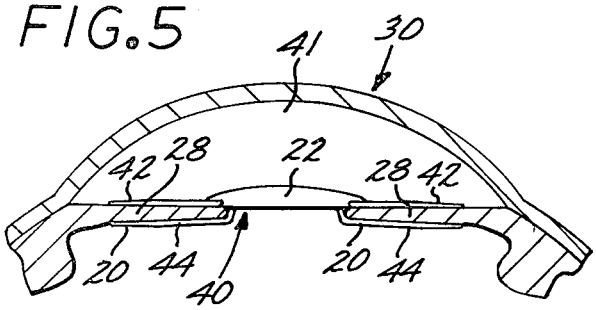
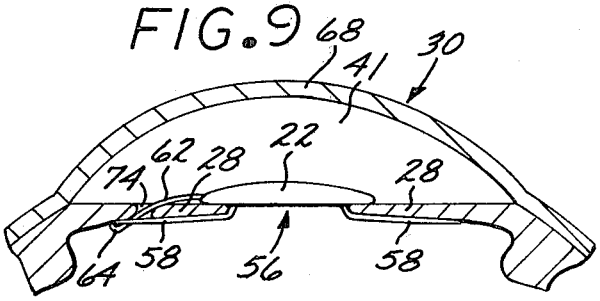
FIG. 9