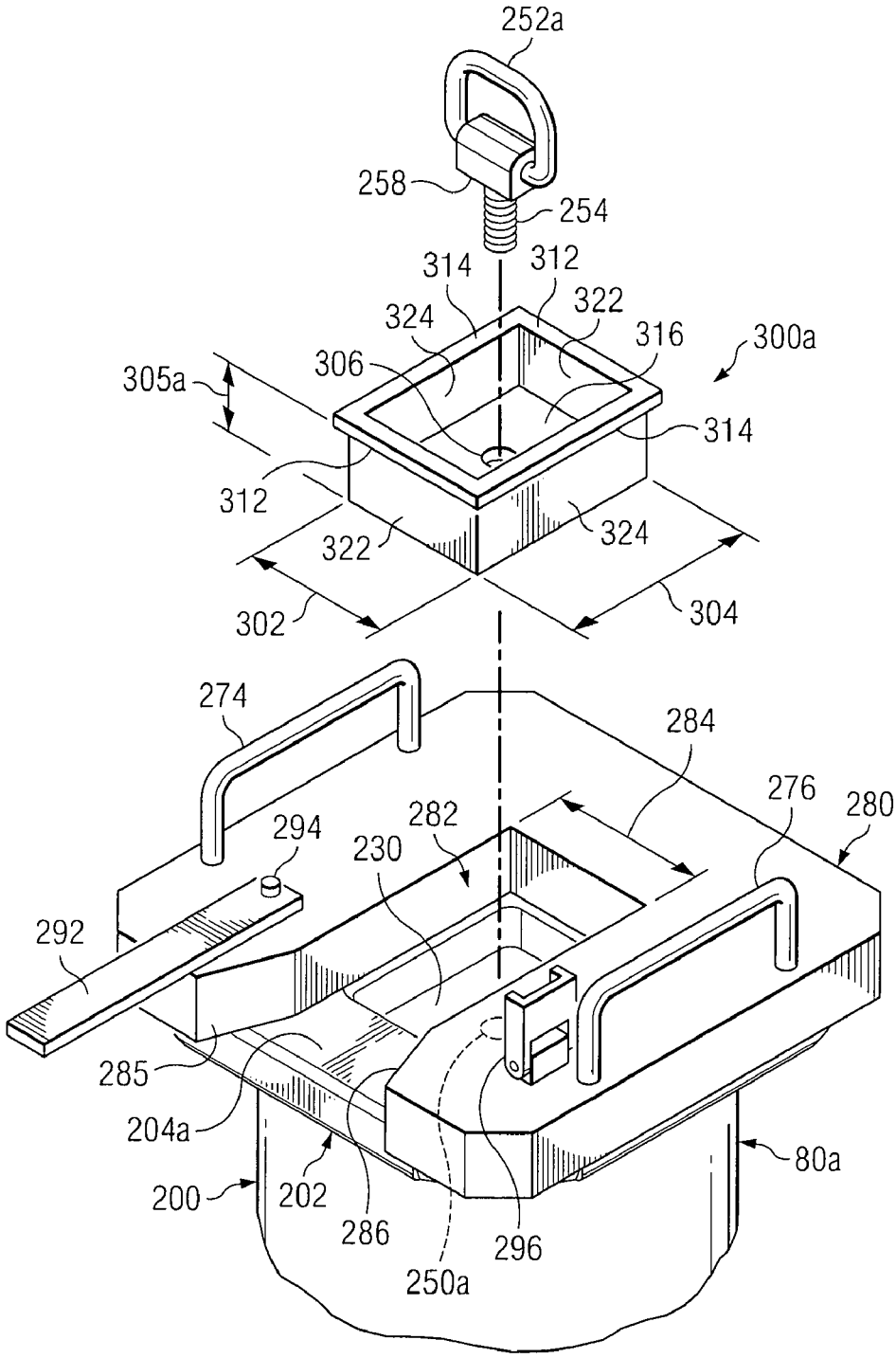
252a
258
254
314
312
324
322
316
300a
306
305a
314
312
322
324
302
304
274
284
276
280
294
282
230
292
285
204a
200
202
286
296
250a
80a

FIG. 8