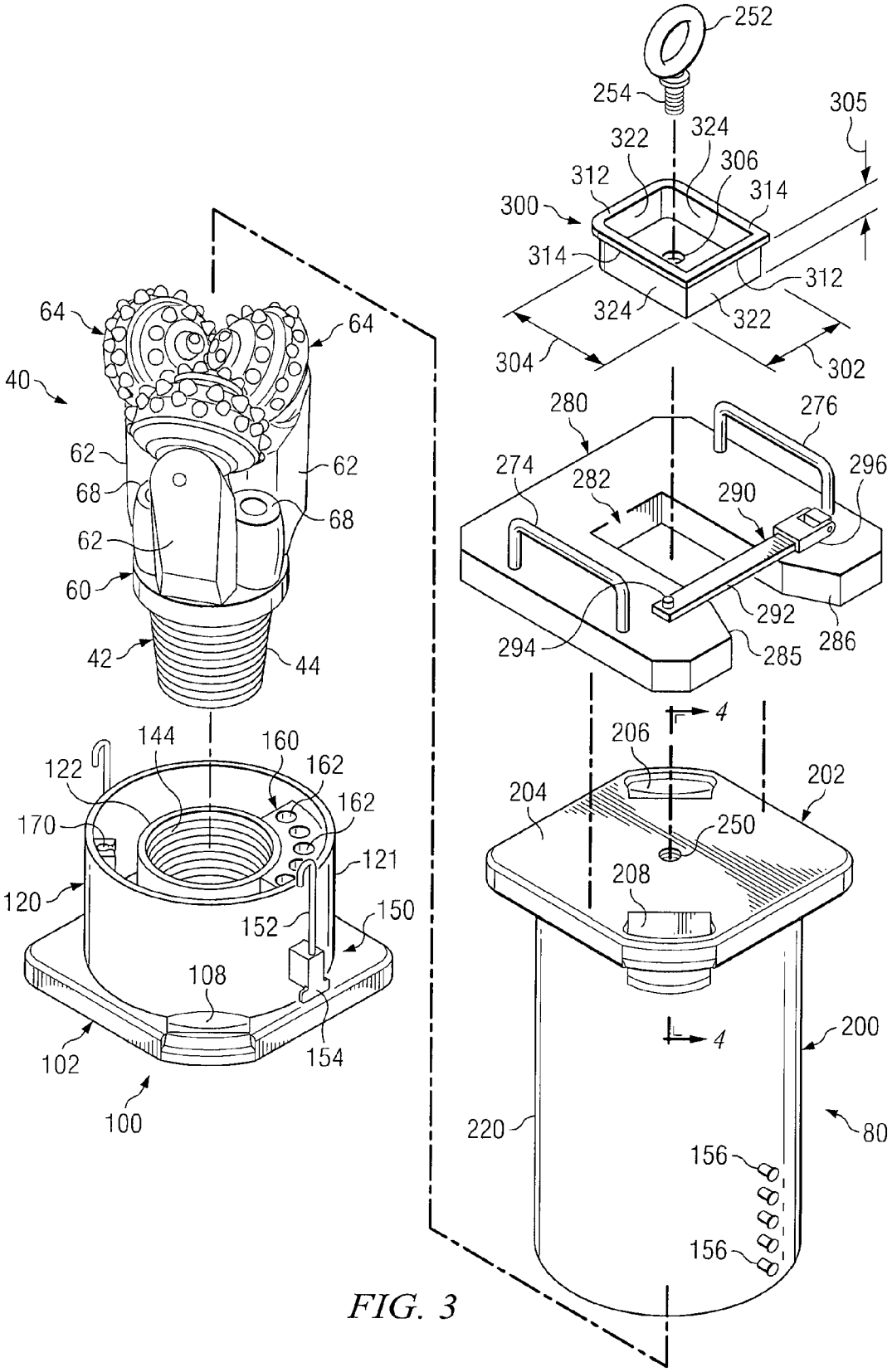
252
254
305
322
324
306
312
314
300
314
312
324
322
304
302
280
276
274
282
290
296
292
294
285
286
64
64
40
62
62
68
68
62
60
42
44
4
206
202
204
250
208
144
160
122
162
162
170
121
120
152
150
108
102
154
100
4
200
220
80
156
156

FIG. 3