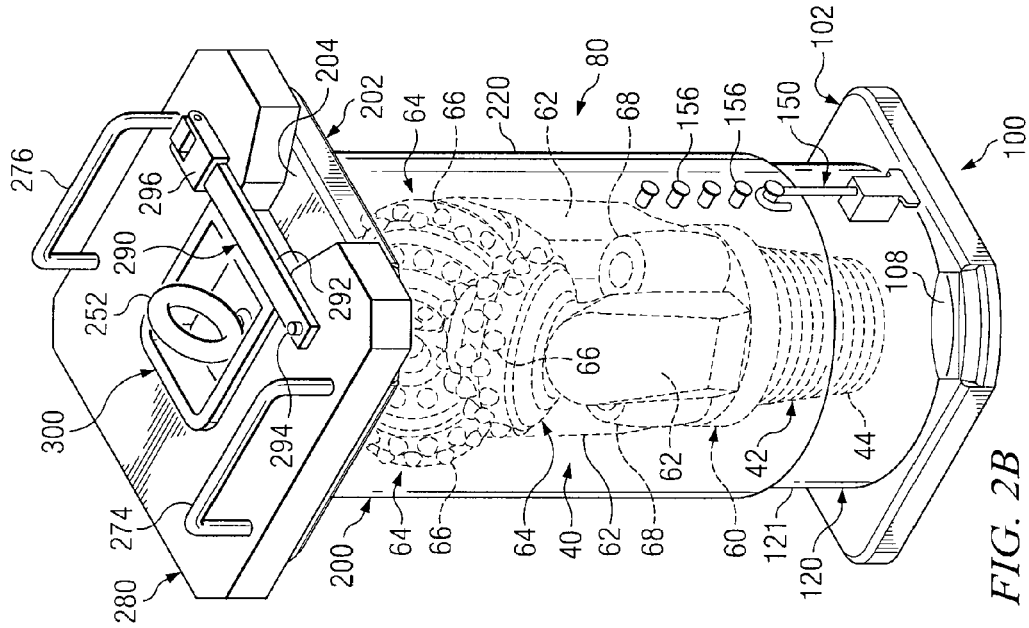
100
102
150
156
156
68
80
62
220
66
64
202
204
276
296
290
252
292
300
294
274
280
200
64
66
64
40
62
68
60
121
120
62
42
44
108
66

FIG. 2B

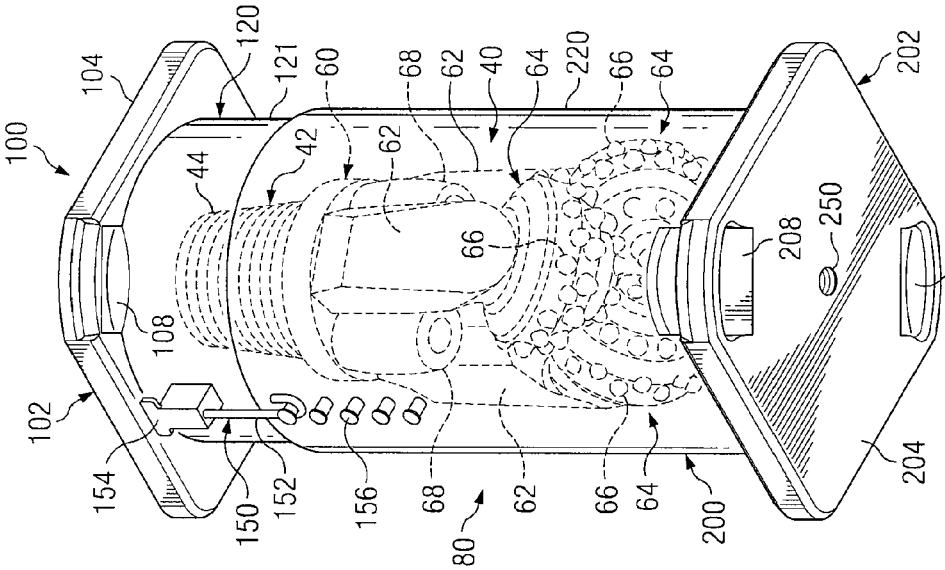
100
104
120
121
60
68
62
40
64
220
66
64
202
102
154
150
152
156
68
80
62
66
64
200
44
42
62
66
108
208
250
206
204

FIG. 2A