Fig. 1

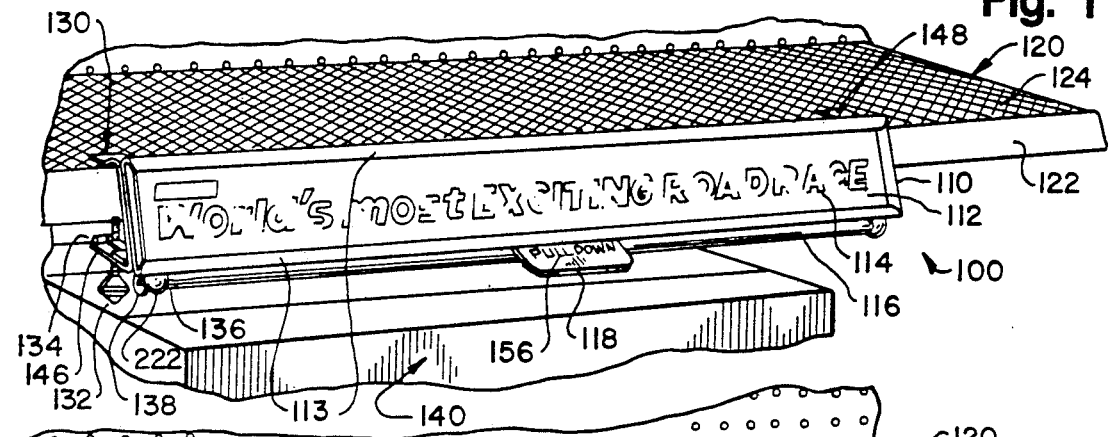
130
148
120
124
122
110
112
114
100
116
134
146
132
138
222
136
113
140
156
118
PULLDOWN

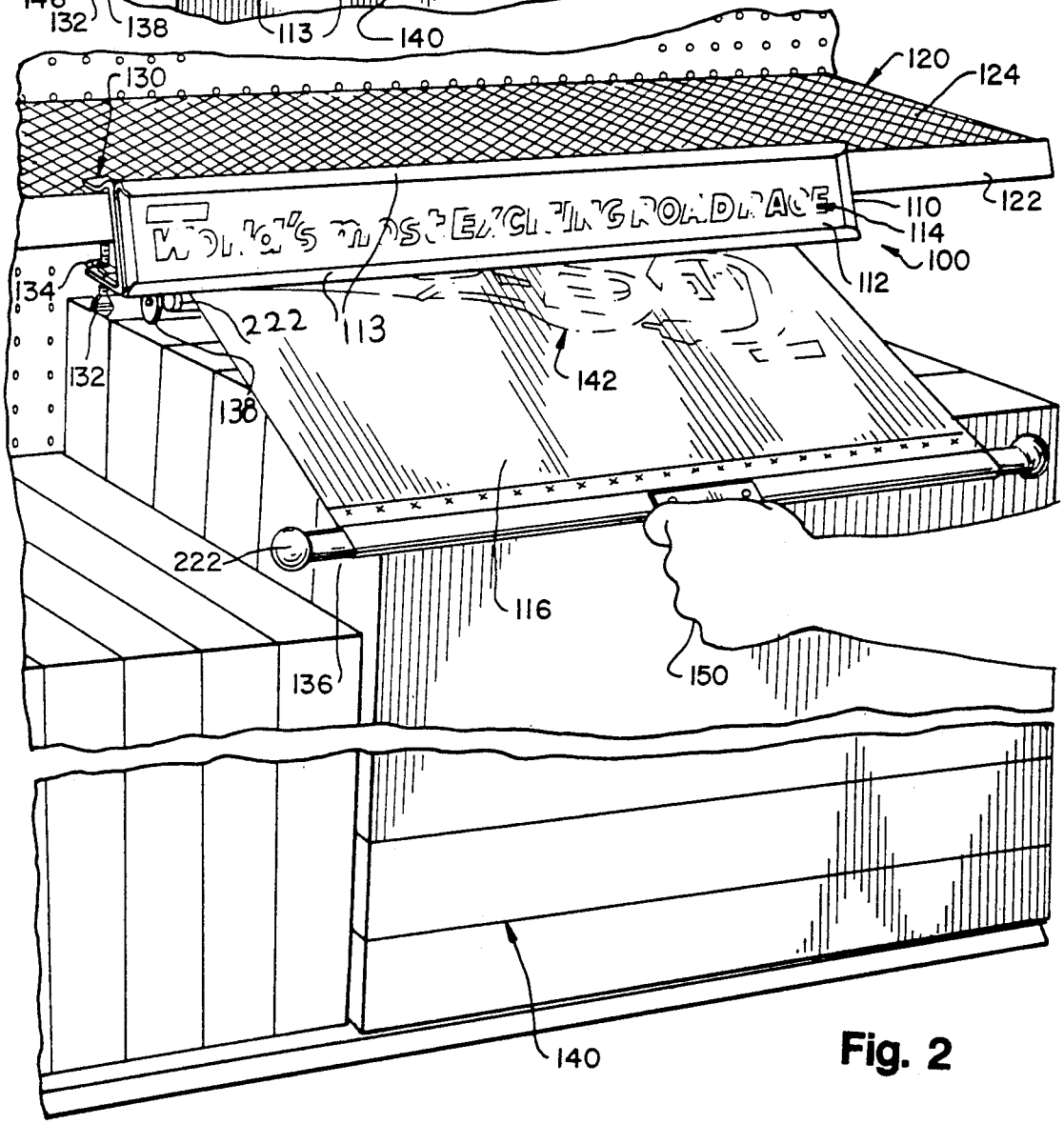
130
120
124
122
110
114
100
112
134
132
222
113
142
138
222
116
136
150
140

Fig. 2