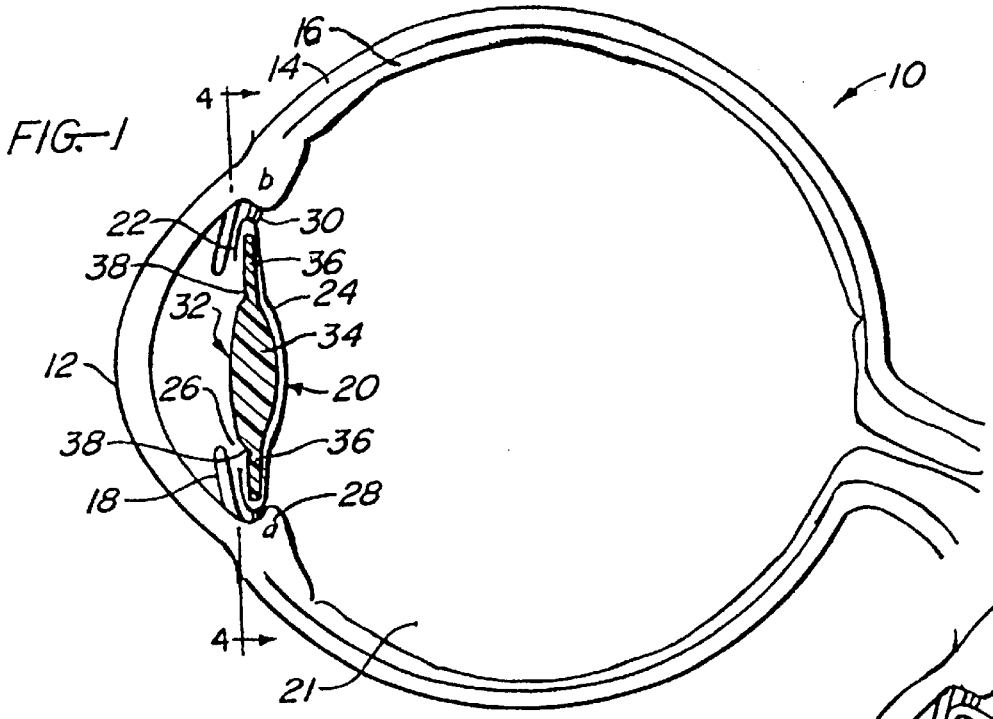

FIG.—1

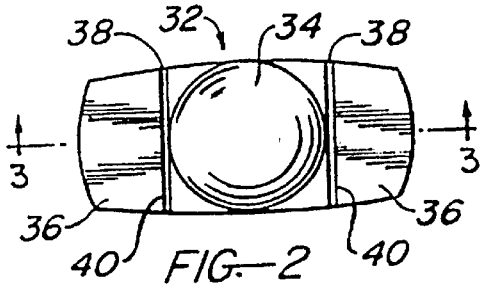

FIG.—2

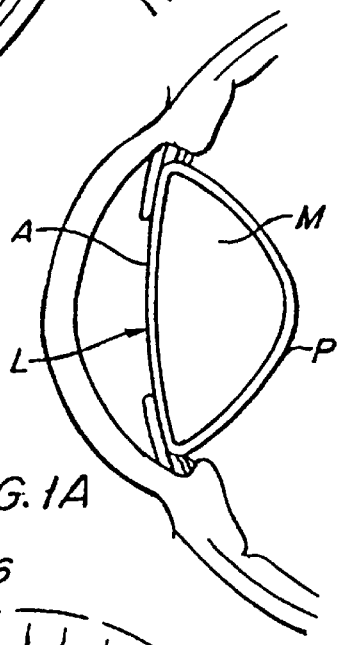

FIG. 1A

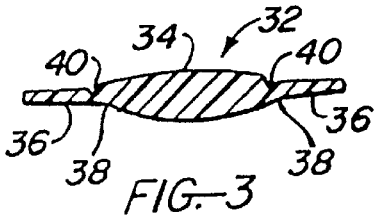

FIG.—3

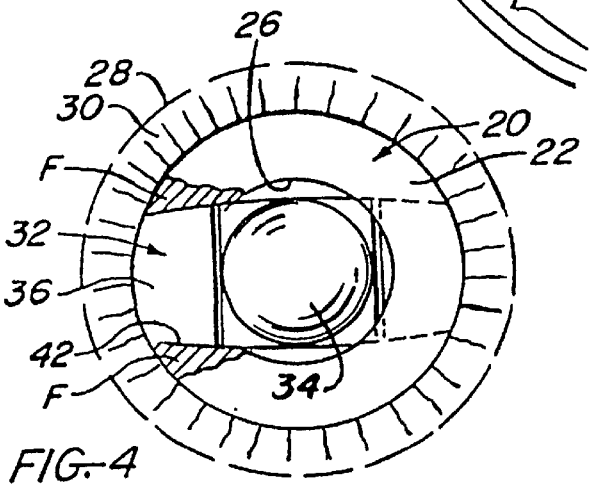

FIG.—4