Fig. 1A

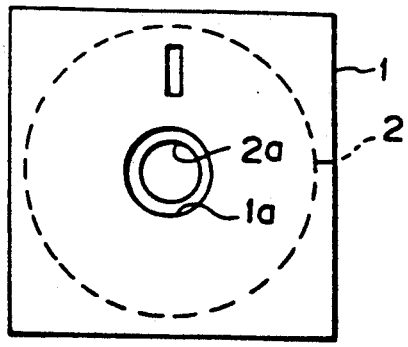


Fig. 1B

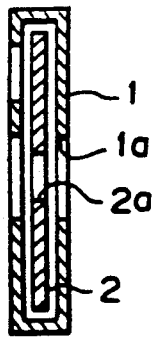


Fig. 2

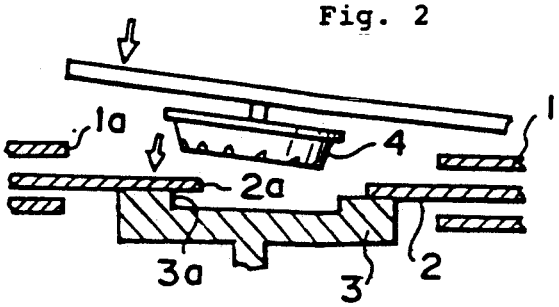


Fig. 3

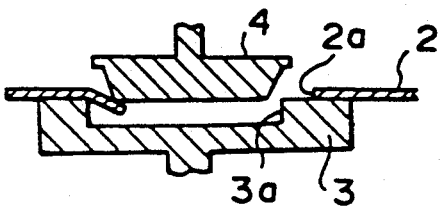


Fig. 4

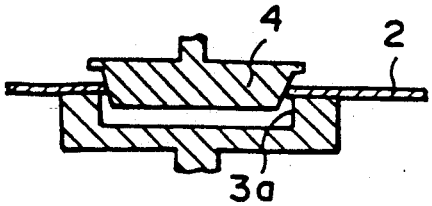

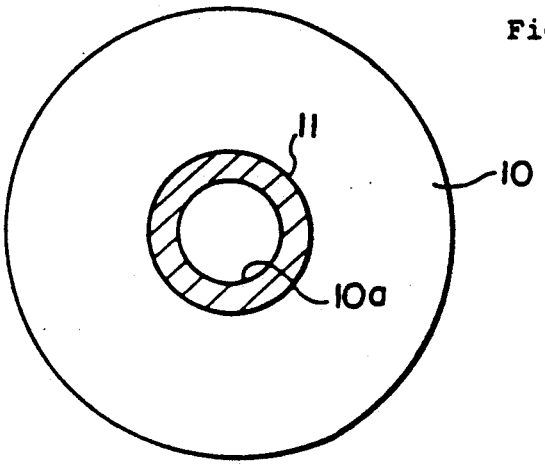
Fig. 5