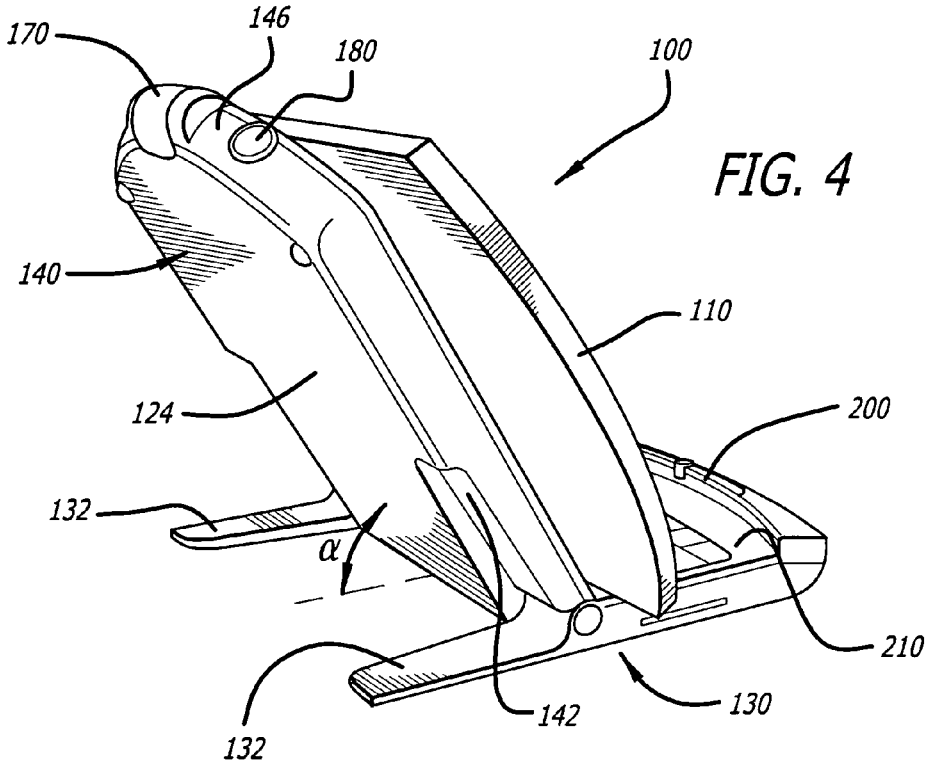
170
146
180
100
140
110
124
200
132
α
210
132
142
130

FIG. 4

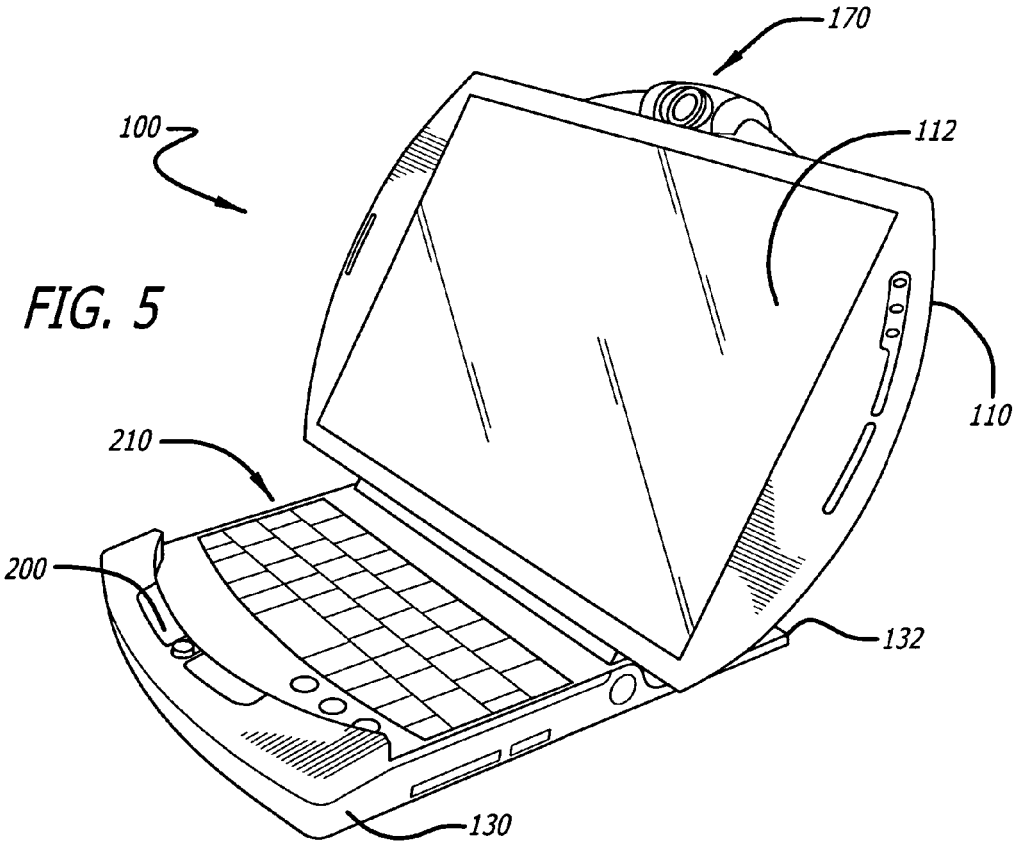
170
100
112
110
210
200
132
130

FIG. 5