FIG. 1

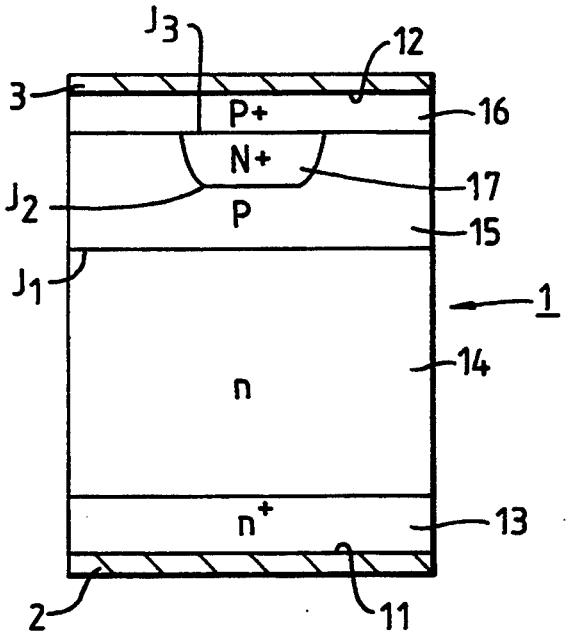
J3
12
3
P+
16
N+
17
J2
P
15
J1
1
14
n
n+
13
2
11

FIG. 2

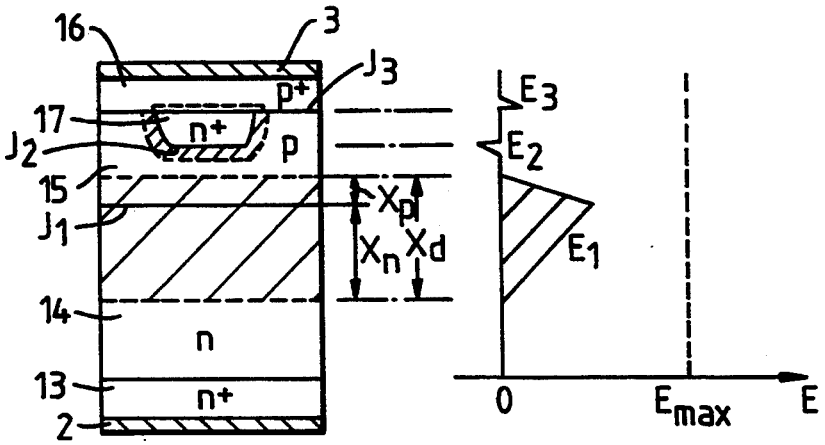
16
3
J3
p+
17
n+
J2
p
15
J1
Xp
Xn
Xd
14
n
13
n+
2
E3
E2
E1
0
Emax
E