FIG. 1

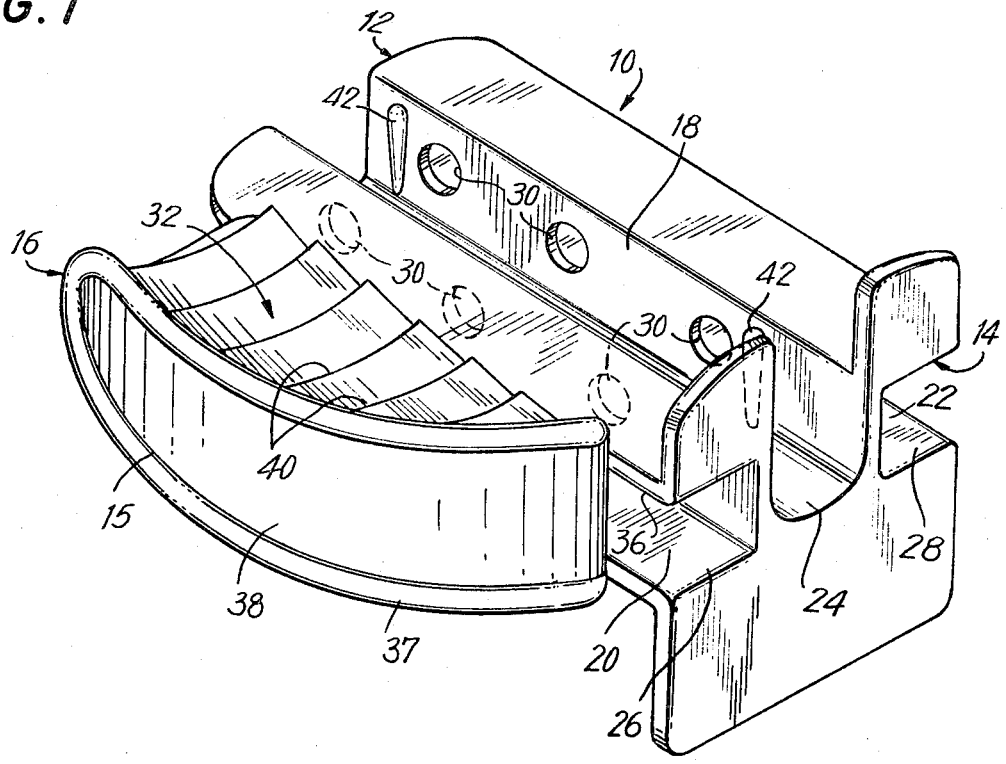
12
10
42
18
30
32
16
30
42
30
14
22
40
15
36
28
38
24
37
20
26

FIG. 3

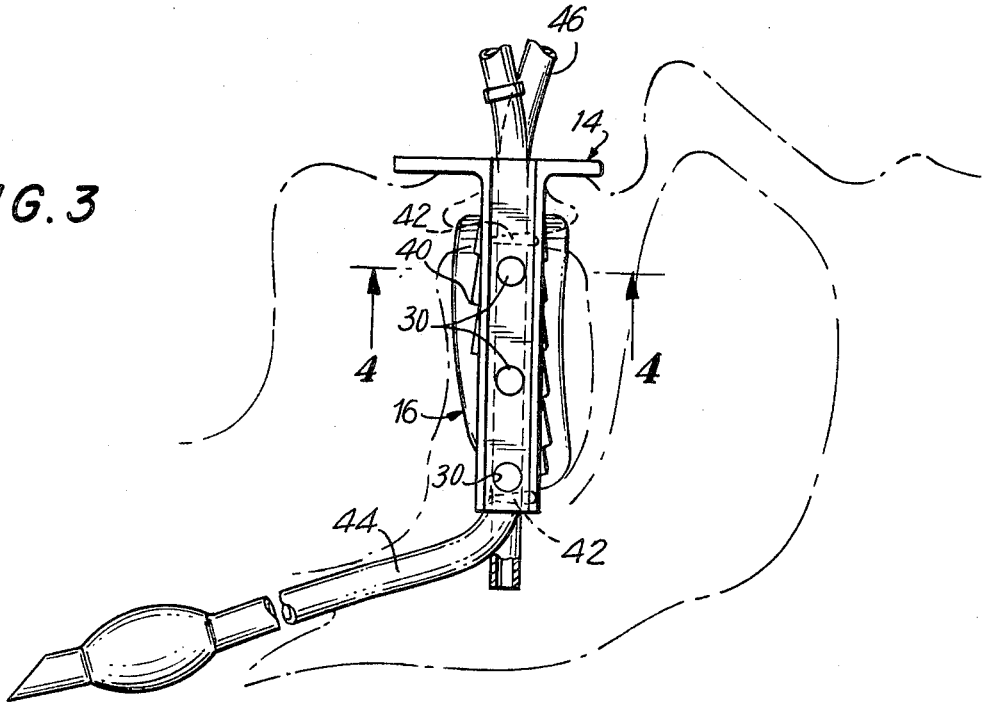
46
14
42
40
30
4
4
16
30
44
42