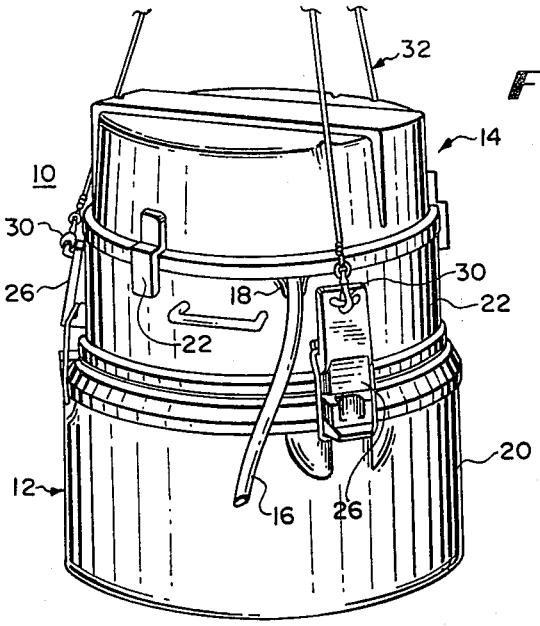

FIG. 1

FIG. 3

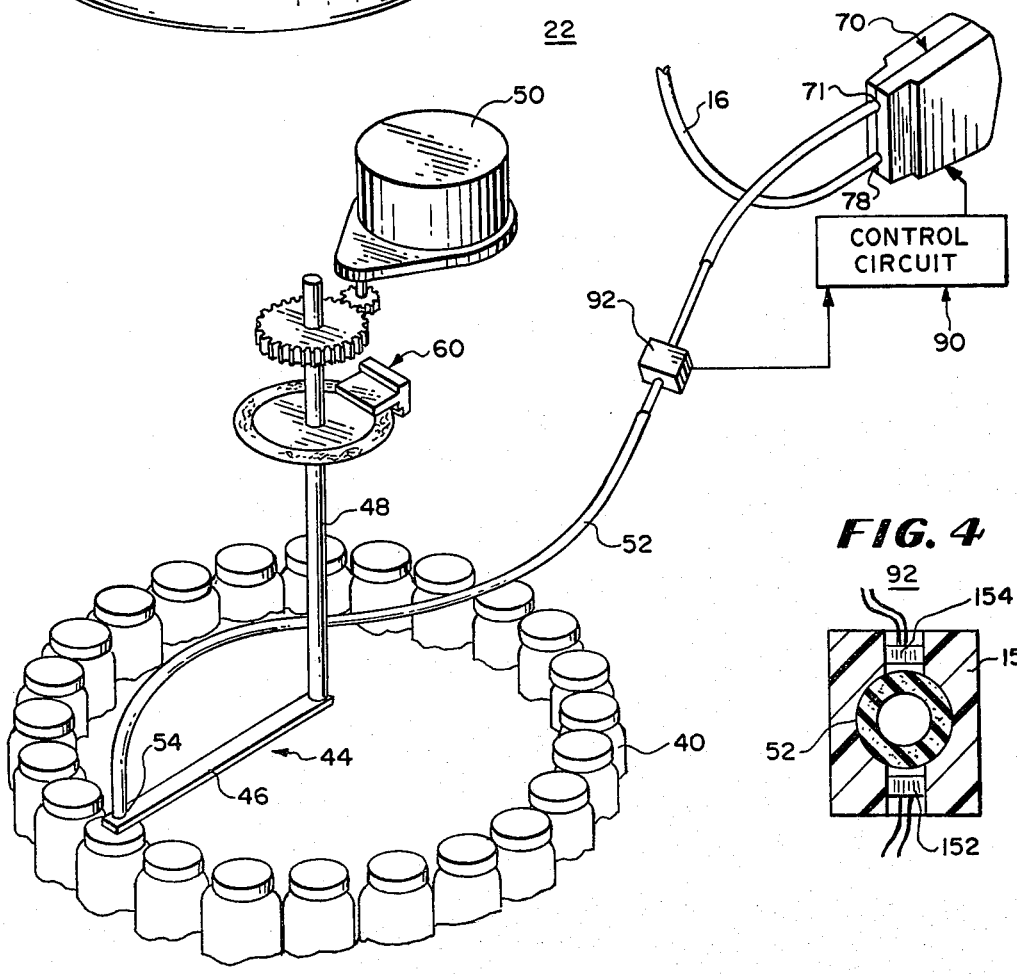

FIG. 4